ZB0073

Seilzug-NOT-HALT-Schalter

Rope Switch RH LED 110V AC

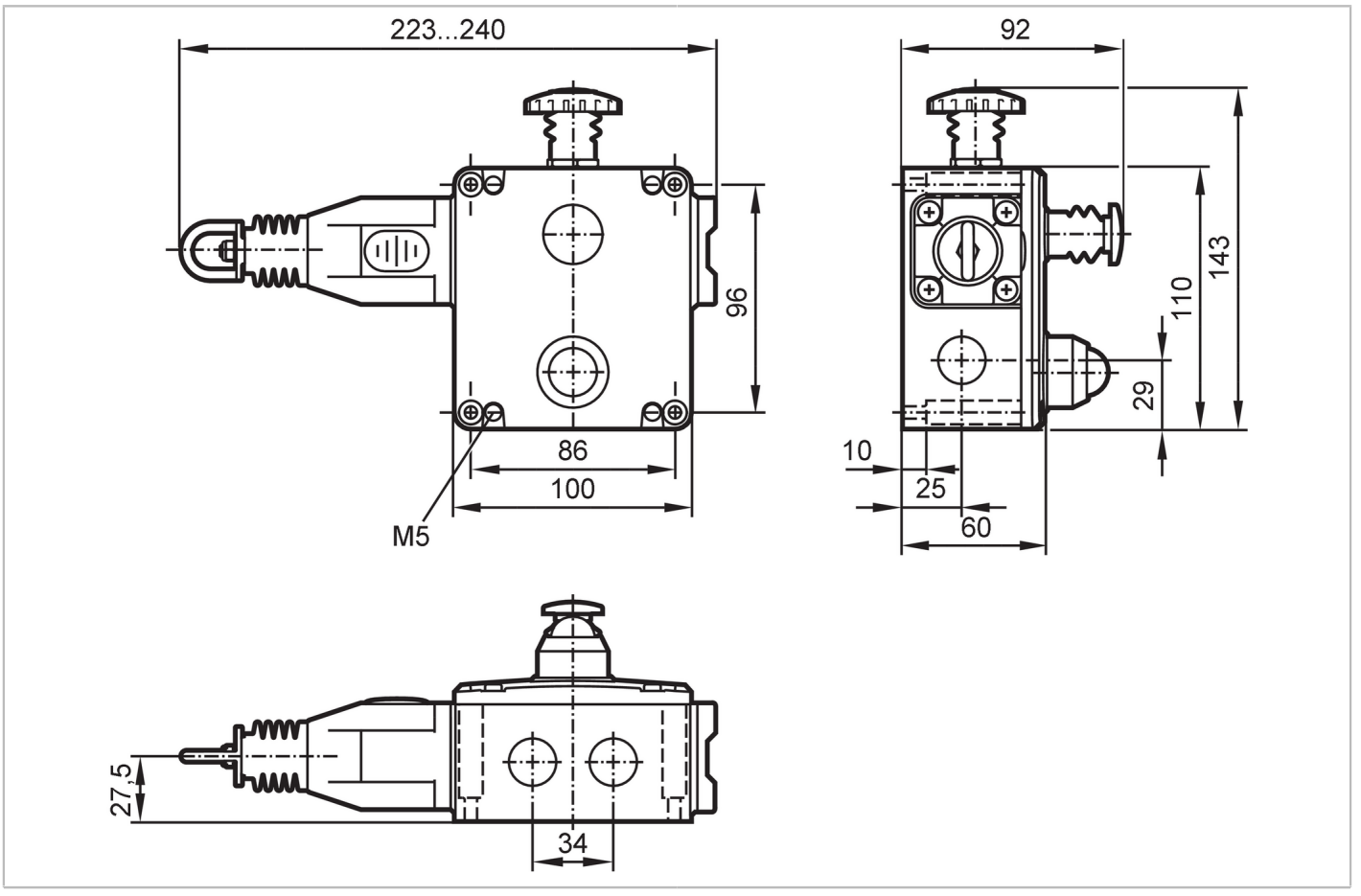

Elektrische Daten			
Betriebsspannung	[V]	110...240 AC / 5...24 DC; (LED 110 V AC)	
Bemessungsisolationsspannung	[V]	500	
Ausgänge			
Elektrische Ausführung		Sprungkontakt; Max. Schaltspannung: 240 V; Schaltvermögen: 720 VA; Thermischer Strom: 10 A	
Ausgangsfunktion		Hilfskontakt	2 x Schließer
		Sicherheitskontakt	4 x Öffner
Mindestlaststrom	[mA]	5; (5 V DC)	
Kontaktbelastbarkeit		3 A (240 V AC) / 6 A (120 V AC) / 2,5 A (24 V DC); (Induktive Last)	
Kurzschlussschutz		nein	
Umgebungsbedingungen			
Umgebungstemperatur	[°C]	-25...80	
Schutzart		IP 67	
Zulassungen / Prüfungen			
Schockfestigkeit			15 g / 11 ms
Vibrationsfestigkeit			10-500 Hz
Mechanische Daten			
Gewicht	[g]	1268,5	

ZB0073

Seilzug-NOT-HALT-Schalter

Rope Switch RH LED 110V AC

Werkstoffe	Gehäuse: Aluminiumdruckguss gelb; Schaltkontakt: versilbert	
Angaben zur Lebensdauer	Schaltspiele (mechanisch):	> 1.000.000
Einbaulage	beliebig	
Seillänge	125 m; (jede Seite)	
Betätigungskraft [N]	< 125; (Spannkraft: 130 N)	

Anzeigen / Bedienelemente

Anzeige	Betrieb	LED, grün
	Fehler	LED, rot blinkt

Elektrischer Anschluss

Erforderliche Absicherung	10 A; sehr flink

Bemerkungen

Bemerkungen	Hinweise zu Installation und Betrieb entnehmen Sie bitte der Bedienungsanleitung.
Verpackungseinheit	1 Stück

Elektrischer Anschluss

Anschlussklemmen: ...2,5 mm²

Anschluss

