TC1107

Temperaturtransmitter

TC-017C7EM12- A-ZVG/US

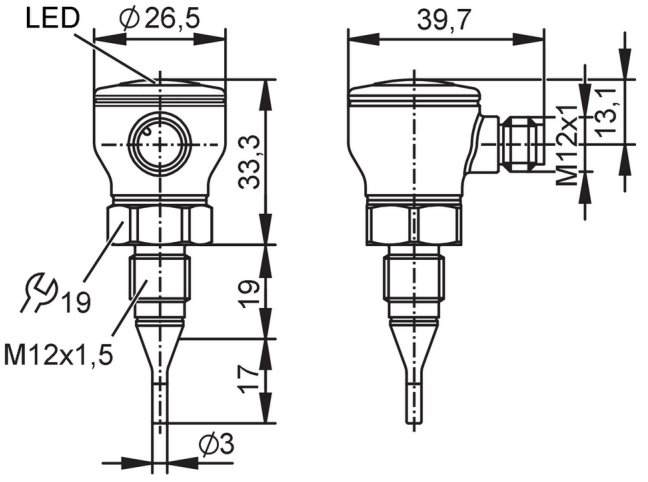

EC 1935/2004 FCM CN FCM JP

Produktmerkmale		
Anzahl der Ein- und Ausgänge	Anzahl der digitalen Ausgänge: 1; Anzahl der analogen Ausgänge: 1	
Messbereich	-50...160 °C	-58...320 °F
Kommunikationsschnittstelle	IO-Link	
Prozessanschluss	Gewindeanschluss M12 x 1,5 Außengewinde Dichtkonus	
Einbaulänge EL [mm]	17	
Einsatzbereich		
Besondere Eigenschaft	Vergoldete Kontakte	
Messelement	1 x Pt 1000	
Medien	Flüssige und gasförmige Medien	
Druckfestigkeit	100 bar	10 MPa
Elektrische Daten		
Betriebsspannung [V]	18...32 DC	
Stromaufnahme [mA]	< 10	
Schutzklasse	III	
Verpolungsschutz	ja	
Bereitschaftsverzögerungszeit [s]	1	
Watchdog integriert	ja	
Ein-/Ausgänge		
Anzahl der Ein- und Ausgänge	Anzahl der digitalen Ausgänge: 1; Anzahl der analogen Ausgänge: 1	
Ausgänge		
Gesamtzahl Ausgänge	2	
Ausgangssignal	Analogsignal; IO-Link; Schaltsignal; (parametrierbar)	
Elektrische Ausführung	PNP/NPN	
Anzahl der digitalen Ausgänge	1	
Ausgangsfunktion	Schließer / Öffner; (parametrierbar)	
Max. Spannungsabfall Schaltausgang DC [V]	2	

TC1107

Temperaturtransmitter

TC-017C7EM12- A-ZVG/US

Dauerhafte Strombelastbarkeit des Schaltausgangs DC [mA]	100		
Anzahl der analogen Ausgänge	1		
Analogausgang Strom [mA]	4...20		
Max. Bürde [Ω]	(Ub - 13,5 V) / 0,0215		
Kurzschlussschutz	ja		
Ausführung Kurzschlussschutz	getaktet		
Überlastfest	ja		
Mess-/Einstellbereich			
Stablänge L [mm]	10,8		
Messbereich	-50...160 °C	-58...320 °F	
Hinweis zum Messbereich	skalierbar		
Werkseinstellung	0...100 °C / 32...212 °F		
Auflösung			
Auflösung Analogausgang [K]	0,02		
Genauigkeit / Abweichungen			
Genauigkeit Analogausgang [K]	± 0,3 (± 0,1 % MS) (up to 130°C)		
Genauigkeit IO-Link [K]	± 0,3 (up to 130°C)		
Temperaturkoeffizient Analogausgang [% der Spanne / 10 K]	< ± 0,05; (Bei Abweichung von der Referenzbedingung 25 ± 5 °C)		
Temperaturkoeffizient IO-Link [% der Spanne / 10 K]	< ± 0,02; (Bei Abweichung von der Referenzbedingung 25 ± 5 °C)		
Reaktionszeiten			
Ansprechdynamik T05 / T09 [s]	0,5 / 1,5		
Software / Programmierung			
Parametriermöglichkeiten	Anzeigeeinheit; Skalierung Analogausgang; Simulationsmodus; Kalibrierabgleich; Hysterese / Fenster; Schaltlogik		
Schnittstellen			
Kommunikationsschnittstelle	IO-Link		
Übertragungstyp	COM2 (38,4 kBaud)		
IO-Link Revision	1.1		
SDCI-Norm	IEC 61131-9		
Profile	Smart Sensor - SSP 4.3.1	Measuring and Switching Sensor, floating point, 1 channel	
	Common - I&D	Identification and Diagnosis	
	Extension	Quantity detection, switches when value exceeds the setpoint	
	Function	Locator	
	Function	ProductURI	
SIO-Mode	ja		
Benötigte Masterportklasse	A		

TC1107

Temperaturtransmitter

TC-017C7EM12- A-ZVG/US

Prozessdaten analog		1	
Prozessdaten binär		1	
Min. Prozesszykluszeit	[ms]	3,9	
IO-Link-Auflösung Temperatur	[K]	0,01	
Unterstützte DeviceIDs		**Betriebsart**	**DeviceID**
		default	1987
Umgebungsbedingungen			
Umgebungstemperatur	[°C]	-25...70	
Lagertemperatur	[°C]	-40...100	
Schutzart		IP 67; IP 68; IP 69	
Zulassungen / Prüfungen			
EMV		DIN 61326-1	
Schockfestigkeit		DIN EN 68000-2-27	50 g (11 ms)
Vibrationsfestigkeit		DIN EN 60068-2-6	20 g (10...2000 Hz)
Mechanische Daten			
Gewicht	[g]	0,001	
Gehäuse		Zylindrisch	
Abmessungen	[mm]	Ø 26,5 / L = 69,3	
Werkstoffe		Gehäuse: 1.4404 (Edelstahl / 316L); Anschlussstecker: PEI; Dichtung: FKM; Fenster: PPSU	
Werkstoffe in Kontakt mit dem Medium		Prozessanschluss: 1.4404 (Edelstahl / 316L)	
Anzugsdrehmoment	[Nm]	20; (Metall auf Metall)	
Prozessanschluss		Gewindeanschluss M12 x 1,5 Außengewinde Dichtkonus	
Oberflächenbeschaffenheit Ra/Rz der medienberührenden Flächen		Ra < 0,76 µm	
Stabdurchmesser	[mm]	3	
Einbaulänge EL	[mm]	17	
Bemerkungen			
Bemerkungen		MS = eingestellte Messspanne	
		Die Werte für Genauigkeit gelten für bewegtes Wasser.	
Verpackungseinheit		1 Stück	

Elektrischer Anschluss

Steckverbindung: 1 x M12; Codierung: A; Kontakte: 4, vergoldet

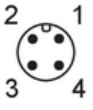

TC1107

Temperaturtransmitter

TC-017C7EM12- A-ZVG/US

Anschluss

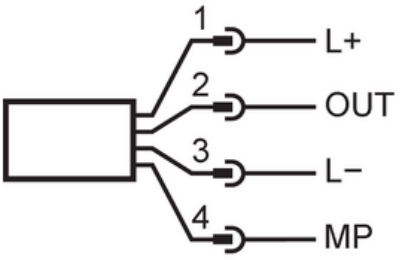

1	L+	
2	OUT	AO
3	L-	
4	MP	DO, IO-Link