TW7011

Infrarot-Temperatursensor

TW-008CODM30-QFPKG/US

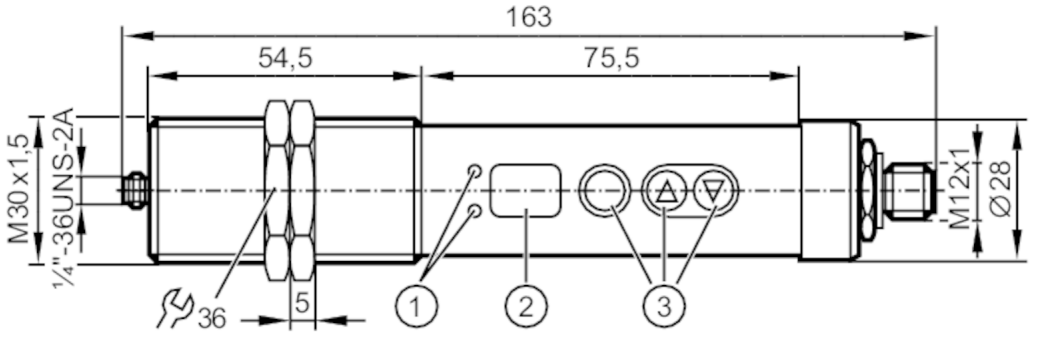

1 LEDs Schaltzustand
2 7-Segment-LED-Anzeige 2-stellig
3 Programmiertasten

Produktmerkmale			
Anzahl der Ein- und Ausgänge		Anzahl der digitalen Ausgänge: 2	
Messbereich		350...1350 °C	662...2462 °F
Einsatzbereich			
Applikation		Anlasstemperaturen; Graphit; Keramik; Metalle; Schmieden; Sintern; Wärmebehandlung; Walzen	
Elektrische Daten			
Betriebsspannung	[V]	10...34 DC	
Stromaufnahme	[mA]	30; (24 V)	
Schutzklasse		III	
Ein-/Ausgänge			
Anzahl der Ein- und Ausgänge		Anzahl der digitalen Ausgänge: 2	
Eingänge			
Testeingang		Testfunktion aktiv bei U(test) > 9 V	
Ausgänge			
Gesamtzahl Ausgänge		2	
Ausgangssignal		Schaltsignal	
Elektrische Ausführung		PNP	
Anzahl der digitalen Ausgänge		2	
Ausgangsfunktion		Schließer / Öffner; (parametrierbar)	
Max. Spannungsabfall Schaltausgang DC	[V]	2,5	
Dauerhafte Strombelastbarkeit des Schaltausgangs DC	[mA]	150	
Kurzschlussschutz		ja	
Ausführung Kurzschlussschutz		getaktet	
Überlastfest		ja	

TW7011

Infrarot-Temperatursensor

TW-008CODM30-QFPKG/US

Erfassungsbereich			
Wellenlängenbereich	[µm]	1...1,7	
Mess-/Einstellbereich			
Messbereich		350...1350 °C	662...2462 °F
Werkseinstellung		SP1 = 25 %; rP1 = 23 %; SP2 = 75 %; rP2 = 73 %	
Schaltpunkt SP		350...1340 °C	662...2444 °F
Rückschaltpunkt rP		350...1340 °C	662...2444 °F
In Schritten von		10 °C	18 °F
Auflösung			
Auflösung Schaltausgang	[K]	10	
Auflösung Anzeige	[K]	10	
Genauigkeit / Abweichungen			
Genauigkeit	[K]	< ± 1 %; (vom MEW (Emissionsgrad = 1 und T = 23°C))	
Reaktionszeiten			
Ansprechzeit	[ms]	2	
Software / Programmierung			
Schaltpunktabgleich		Programmiertasten	
Parametriermöglichkeiten		Hysterese; Schließer / Öffner; Anzug-/Abfallverzögerung	
Umgebungsbedingungen			
Umgebungstemperatur	[°C]	0...65	
Lagertemperatur	[°C]	-20...80	
Max. zulässige relative Luftfeuchtigkeit	[%]	95; (nicht kondensierend)	
Schutzart		IP 65	
Zulassungen / Prüfungen			
EMV		DIN EN 61000-4-2 ESD	4 kV CD / 8 kV AD
		DIN EN 61000-4-3 HF gestrahlt	10 V/m
		DIN EN 61000-4-4 Burst	2 kV Koppelzange
		DIN EN 61000-4-5 Surge	0,5 / 1 kV
		DIN EN 61000-4-6 HF leitungsgebunden	10 V
		EN 55011 Emission	Klasse B
Schockfestigkeit		DIN EN 60068-2-27	30 g (11 ms)
Vibrationsfestigkeit		DIN EN 60068-2-6	5 g (10...2000 Hz)
MTTF	[Jahre]	74	
Mechanische Daten			
Gewicht	[g]	374	
Gehäuse		Gewindebauform	
Abmessungen	[mm]	M30 x 1,5 / L = 163	
Gewindebezeichnung		M30 x 1,5	
Lichtleiteranschluss		¼"-36UNS-2A	
Werkstoffe		Gewindehülse: 1.4305 (Edelstahl / 303); Bedienfeld: Polyester	
Optikwerkstoff		Frontscheibe:Vergütetes optisches Glas	

TW7011

Infrarot-Temperatursensor

TW-008CODM30-QFPKG/US

Anzeigen / Bedienelemente		
Anzeige	Schaltzustand	2 x LED, gelb
	Funktionsanzeige	7-Segment-LED-Anzeige, 2-stellig
	Messwerte	7-Segment-LED-Anzeige, 2-stellig
Bedienelemente	3	Tasten
Zubehör		
Lieferumfang	Befestigungsmuttern: 2	
Zubehör optional	Fiberoptiken:, E35061 / E35062	
	Messkopf:, E35060	
Bemerkungen		
Bemerkungen	MW = Messwert	
	MEW = Messbereichsendwert	
Verpackungseinheit	1 Stück	
Elektrischer Anschluss		
Anschluss		

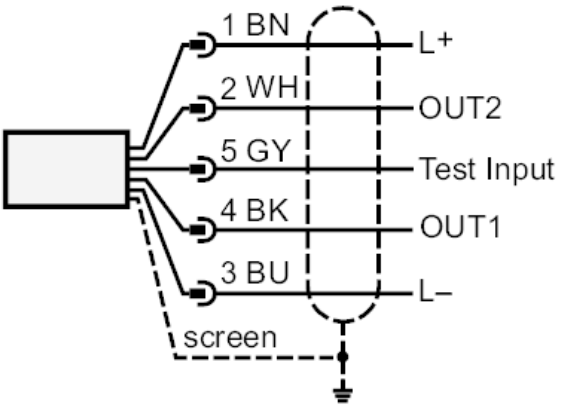

	Adernfarben :
BK =	schwarz
BN =	braun
BU =	blau
GY =	grau
WH =	weiß

Steckverbindung: 1 x M12