DV1256

LED-Streifen RGBW

LED-Strip-RGBW-transp-2000mm-fb

IO-Link-fähig mit DP1615

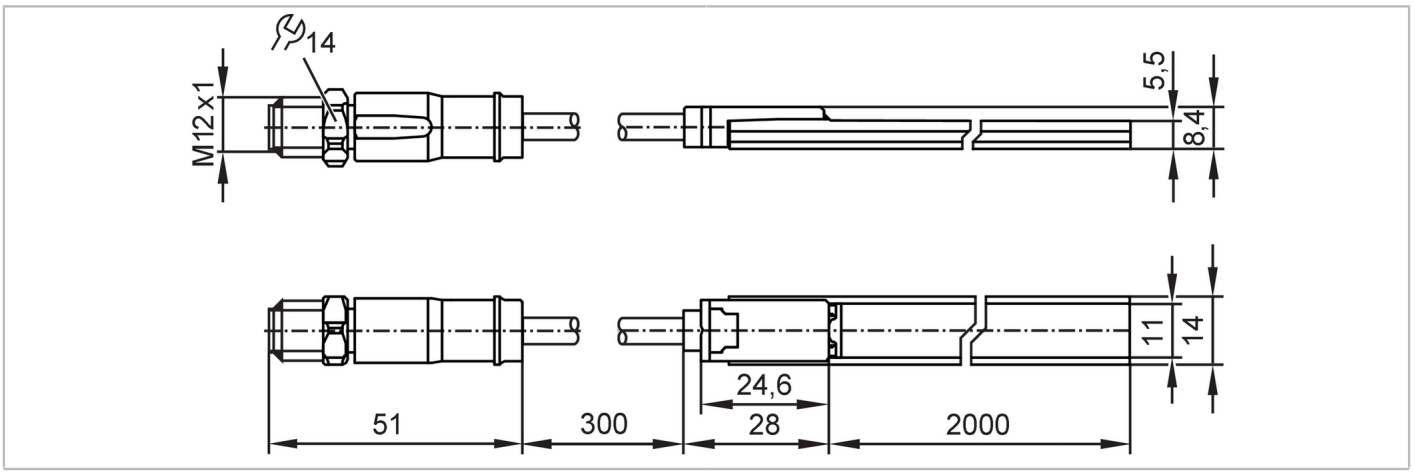

Einsatzbereich		
Besondere Eigenschaft		silikonfrei; Vergoldete Kontakte; Schleppketteneignung
Applikation		Signalisierung von Maschinenzuständen; Hygiene- und Nassbereiche in der Lebensmittelindustrie
Silikonfrei		ja
Elektrische Daten		
Betriebsspannung	[V]	21,6...26,4 DC
Nennspannung DC	[V]	24; (nach SELV/PELV)
Max. Stromaufnahme	[mA]	1600; (rot: 320; grün: 320; blau: 340; weiß: 620)
Farbtemperatur	[K]	7500
Lichtstrom	[lm]	rot: 256; grün: 728; blau: 192; weiß: 1544
Typ. Lebensdauer	[h]	60000
Eingänge		
Eingangsbeschaltung digitale Eingänge		24 V PNP
Umgebungsbedingungen		
Umgebungstemperatur	[°C]	-20...45
Lagertemperatur	[°C]	-25...65
Max. zulässige relative Luftfeuchtigkeit	[%]	90
Max. Höhe über NN	[m]	4000
Schutzart		IP 68
Verschmutzungsgrad		2
Zulassungen / Prüfungen		
Zulassung		EN 62471; IEC 62031
Mechanische Daten		
Gewicht	[g]	375
Abmessungen	[mm]	2028 x 14 x 8,4
Werkstoffe		Gehäuse: TPU

DV1256

LED-Streifen RGBW

LED-Strip-RGBW-transp-2000mm-fb

Werkstoff Griffkörper	PVC	
Werkstoff Überwurfmutter	1.4404 (Edelstahl / 316L)	
Werkstoff Dichtung	EPDM	
Schleppketteneignung	ja	
Schleppketteneignung	Biegeradius bei flexiblem Einsatz	min. 10 x Kabeldurchmesser
	Verfahrgeschwindigkeit	max. 3,3 m/s bei 5 m horizontaler Verfahrlänge und max. Beschleunigung von 5 m/s²
	Biegezyklen	> 1 Mio.
	Torsionsbeanspruchung	± 180 °/m

Anzeigen / Bedienelemente

Anzeige	Signalisierung von Maschinenzuständen	LED, mehrfarbig RGB
	Montagelicht	LED, weiß

Bemerkungen

Hinweise	IO-Link-fähig mit DP1615
Verpackungseinheit	1 Stück

Elektrischer Anschluss

Kabel: 0,3 m, PVC, orange, Ø 4,9 mm; 5 x 0,34 mm² (42 x Ø 0,1 mm)

Steckverbindung: M12, gerade; Codierung: A; Kontakte: 5, vergoldet; Griffkörper: PVC, orange; Arretierung: 1.4404 (Edelstahl / 316L); Dichtung: EPDM; Anzugsdrehmoment: 0,6...1,5 Nm

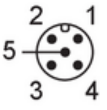

1	L+	(rot)
2	L+	(grün)
3	L-	
4	L+	(weiß)
5	L+	(blau)

DV1256

LED-Streifen RGBW

LED-Strip-RGBW-transp-2000mm-fb

Diagramme und Kurven

Wellenlänge des Lichtspektrums rot

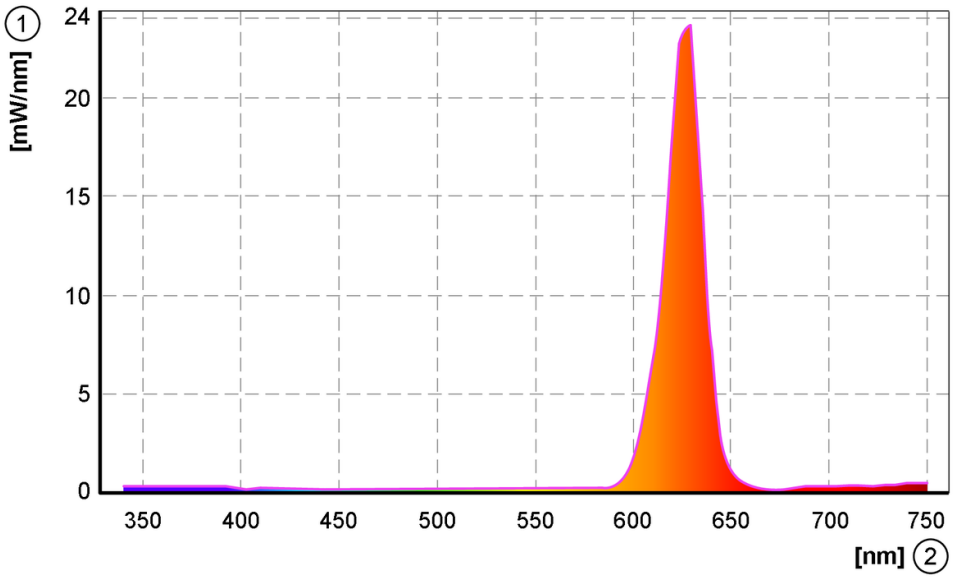

1 Helligkeit

2 Wellenlänge

Wellenlänge des Lichtspektrums grün

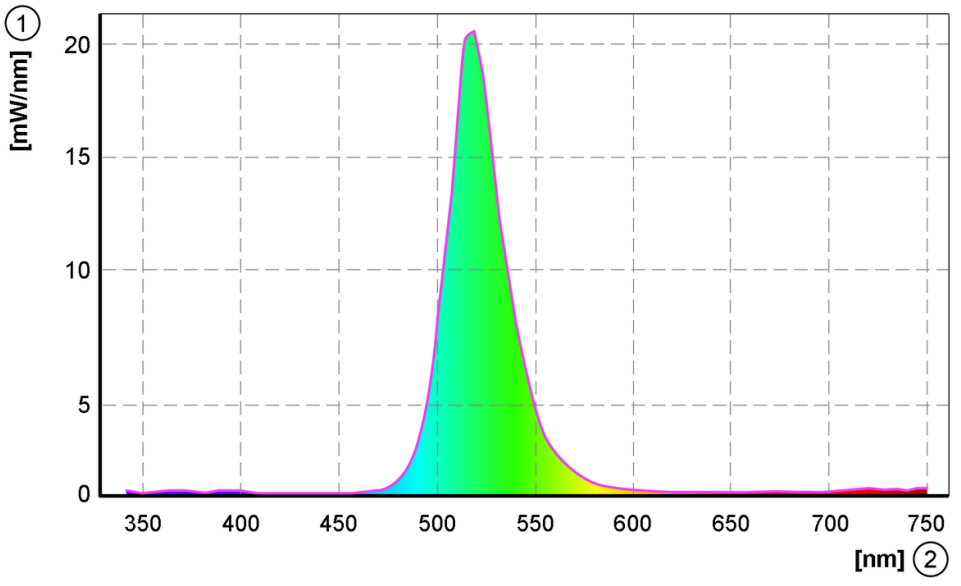

1 Helligkeit

2 Wellenlänge

DV1256

LED-Streifen RGBW

LED-Strip-RGBW-transp-2000mm-fb

Wellenlänge des Lichtspektrums blau	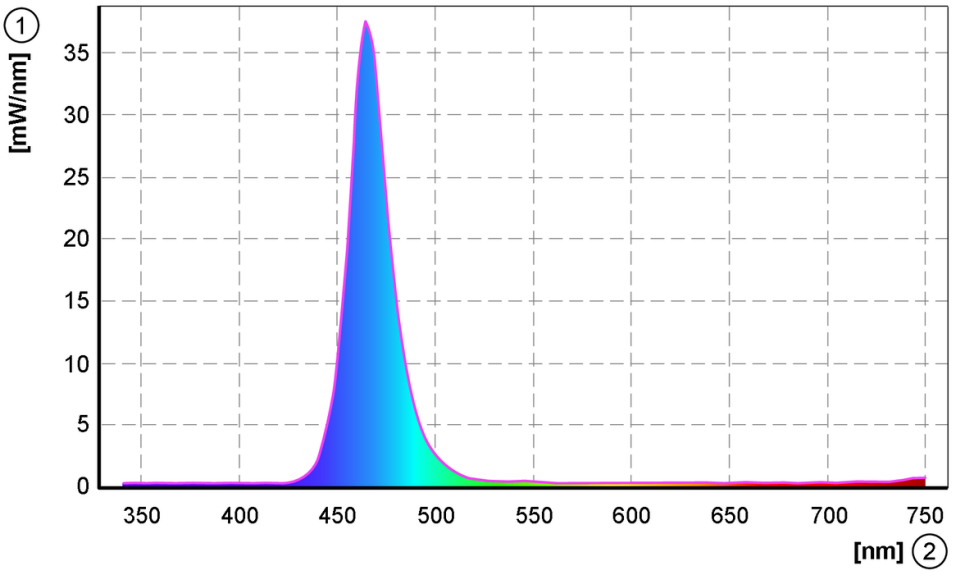 1 Helligkeit 2 Wellenlänge
Wellenlänge des Lichtspektrums weiß	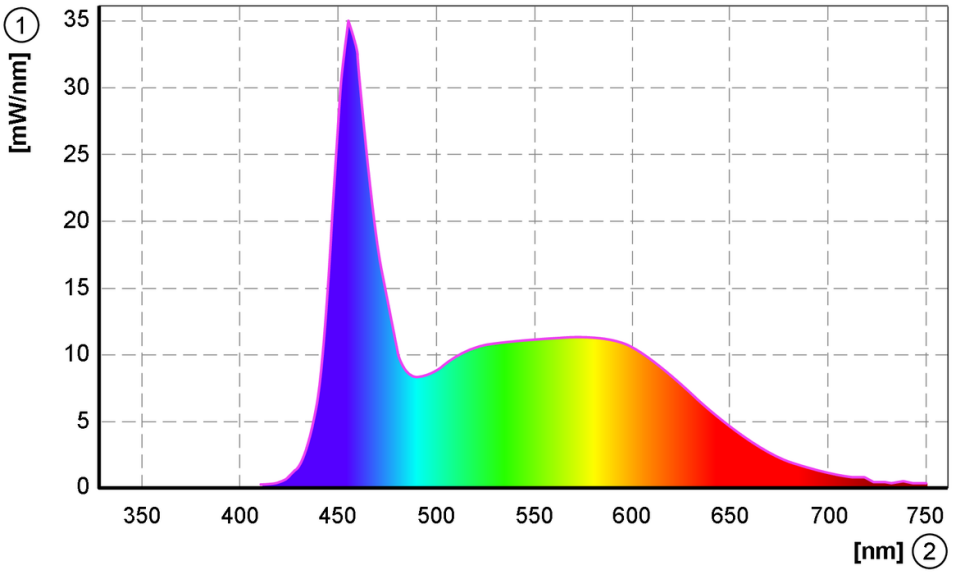 1 Helligkeit 2 Wellenlänge