DV1520

5-Segment-Signalleuchte mit IO-Link Ansteuerung

LED-Tower-5/Standard

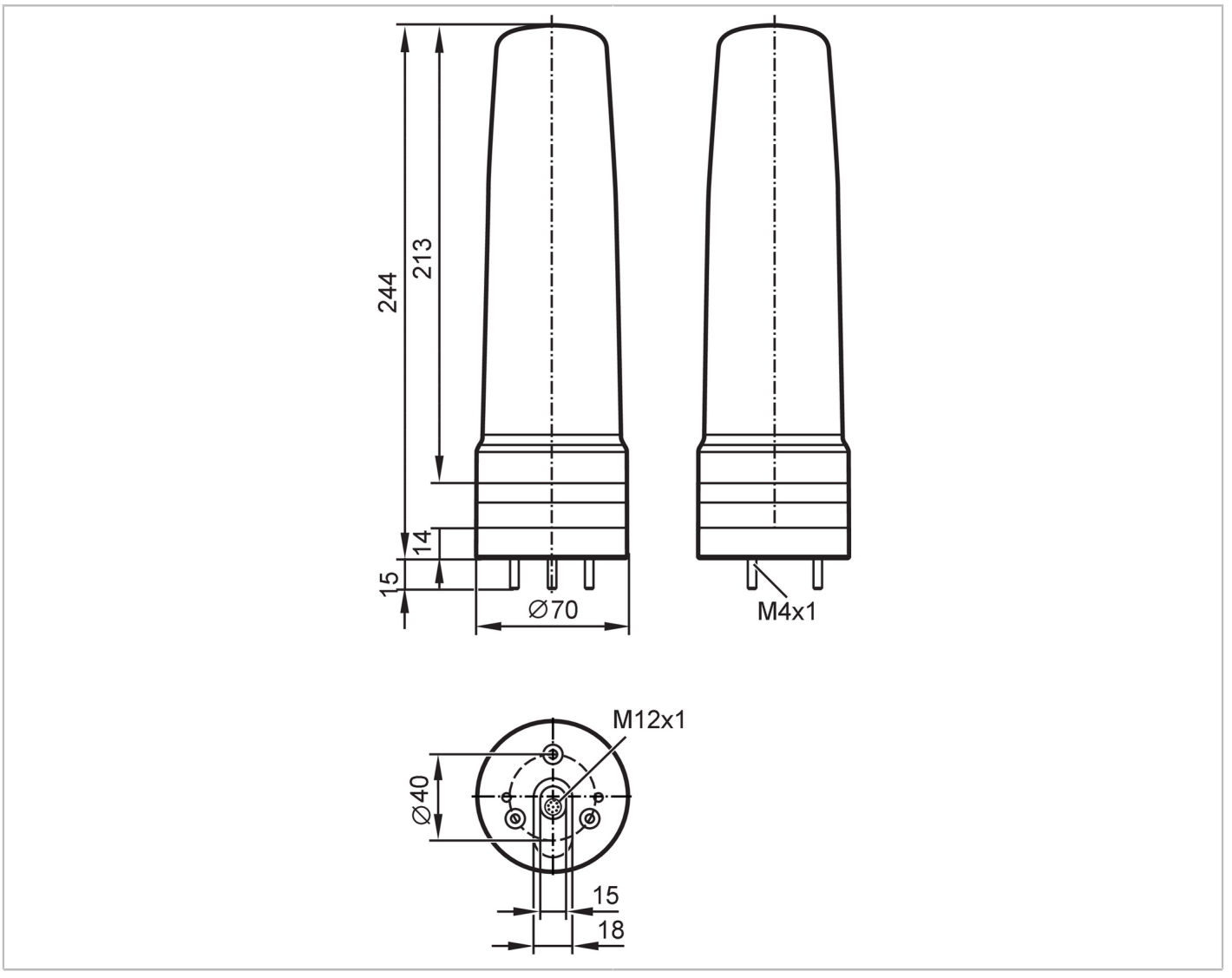

Einsatzbereich		
Applikation		Signalisierung von Maschinenzuständen
Elektrische Daten		
Betriebsspannung	[V]	18...30 DC; (nach SELV/PELV)
Nennspannung DC	[V]	24
Stromaufnahme	[mA]	< 200
Ein-/Ausgänge		
Anzahl der Ein- und Ausgänge		Anzahl der digitalen Eingänge: 6
Eingänge		
Anzahl der digitalen Eingänge		6
Eingangsstrom High	[mA]	6
Schnittstellen		
Kommunikationsschnittstelle		IO-Link

DV1520

5-Segment-Signalleuchte mit IO-Link Ansteuerung

LED-Tower-5/Standard

Übertragungstyp		COM2 (38,4 kBaud)	
IO-Link Revision		1.1	
SDCI-Norm		IEC 61131-9	
SIO-Mode		ja	
Benötigte Masterportklasse		A	
Min. Prozesszykluszeit	[ms]	8	
Unterstützte DeviceIDs		**Betriebsart**	**DeviceID**
		Default	850
		Status B	1076
Umgebungsbedingungen			
Umgebungstemperatur	[°C]	-25...50	
Lagertemperatur	[°C]	-40...75	
Max. zulässige relative Luftfeuchtigkeit	[%]	90	
Luftdruck	[kPa]	< 106	
Max. Höhe über NN	[m]	2000	
Schutzart		IP 65	
Zulassungen / Prüfungen			
MTTF	[Jahre]	82	
Mechanische Daten			
Gewicht	[g]	519	
Abmessungen	[mm]	Ø 70 / L = 244	
Werkstoffe		Gehäuse: ABS; Optik: PC	
Anzeigen / Bedienelemente			
Anzeige		Status	1 x LED, grün
		LED-Segment	5 x 4 LED
Zubehör			
Zubehör optional		Basishalterung, E89060	
		Wandhalterung, E89061	
		Montageadapter, E89063	
		Halterung mit seitlichem Kabelabgang, E89064	
		Montagerohr, E89065	
		Montagerohr, E89066	
		Montagerohr, E89067	
Bemerkungen			
Bemerkungen		Weitere Informationen entnehmen Sie bitte der Betriebsanleitung.	
Verpackungseinheit		1 Stück	

Elektrischer Anschluss - Stecker

Steckverbindung: M12; Codierung: A; Kontakte: 8

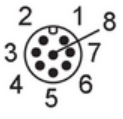

DV1520

5-Segment-Signalleuchte mit IO-Link Ansteuerung

LED-Tower-5/Standard

Anschluss

1	Digitaler Eingang LED-Segment 5
2	nicht belegt
3	Digitaler Eingang LED-Segment 3
4	Digitaler Eingang LED-Segment 2
5	Spannungsversorgung
6	Digitaler Eingang LED-Segment 1
7	Digitaler Eingang LED-Segment 4
8	IO-Link (C/Q)

Diagramme und Kurven

Montage

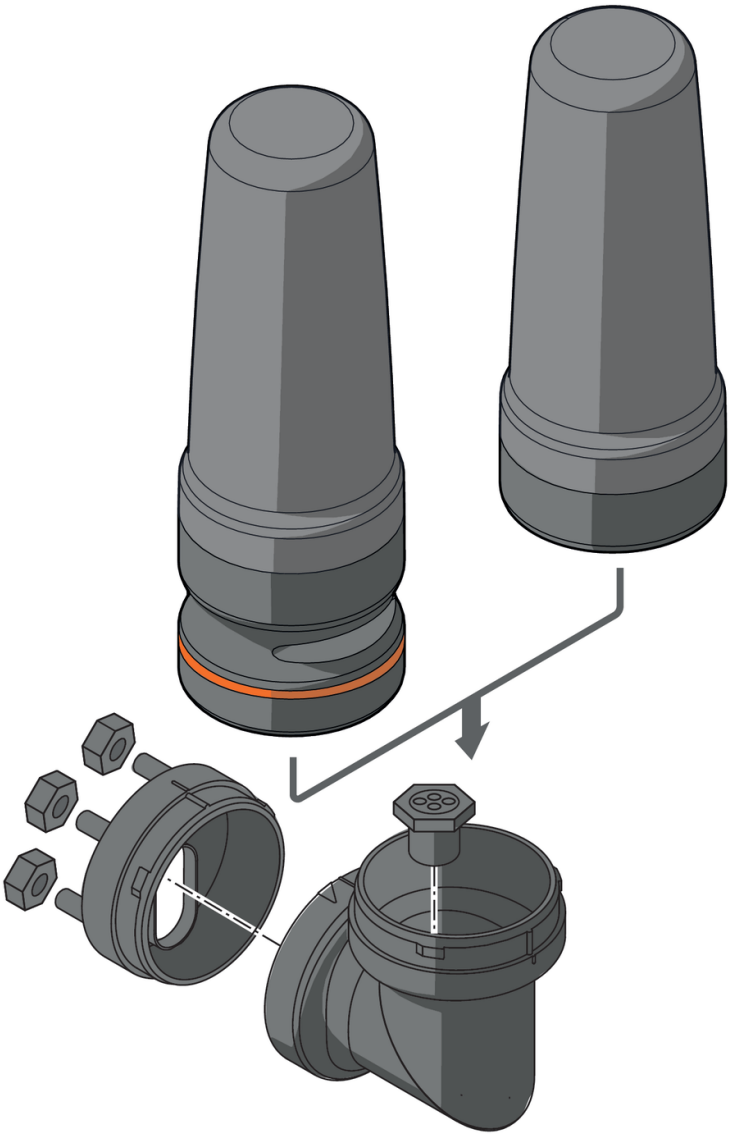

DV1520

5-Segment-Signalleuchte mit IO-Link Ansteuerung

LED-Tower-5/Standard

Montage

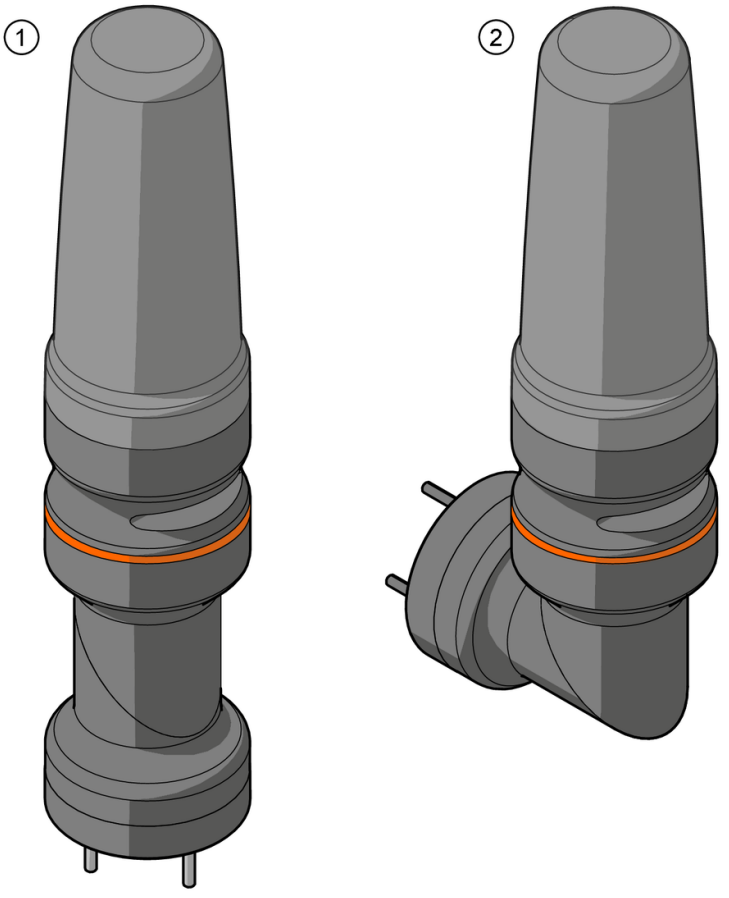

1 Montage auf horizontaler Fläche

2 Montage an vertikaler Fläche

DV1520

5-Segment-Signalleuchte mit IO-Link Ansteuerung

LED-Tower-5/Standard

Fußmontage

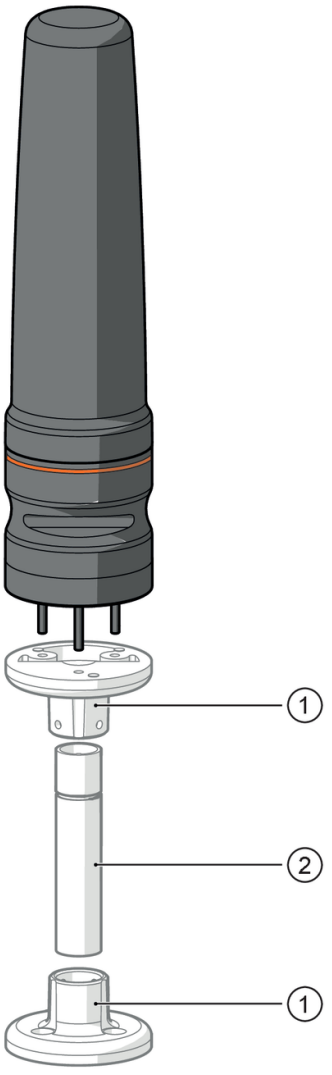

1 E89060 nicht im Lieferumfang enthalten

2 E89065, E89066, E89067 nicht im Lieferumfang enthalten

DV1520

5-Segment-Signalleuchte mit IO-Link Ansteuerung

LED-Tower-5/Standard

Wandmontage

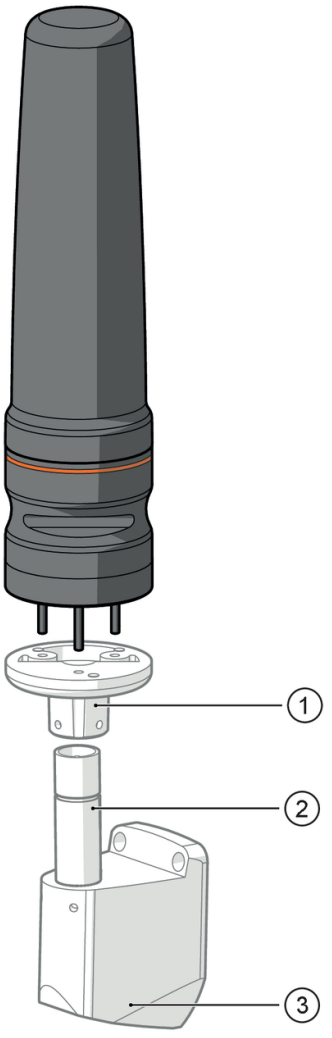

1 E89060 nicht im Lieferumfang enthalten

2 E89065, E89066, E89067 nicht im Lieferumfang enthalten

3 E89061 nicht im Lieferumfang enthalten