LMC100

Füllstandsensor zur Grenzstanderfassung

LMFCE-B12E-QSKG-0/US

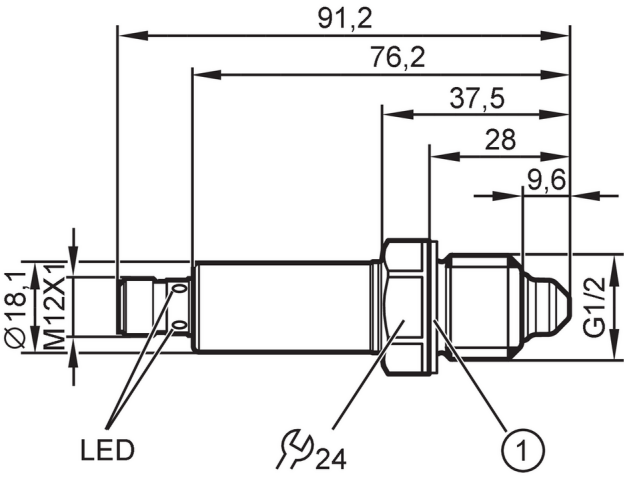

1 Dichtung

Produktmerkmale			
Anzahl der Ein- und Ausgänge		Anzahl der digitalen Ausgänge: 2	
Werkseinstellung		Wasser; wasserbasierte Medien	
Prozessanschluss		G 1/2 Außengewinde	
Einsatzbereich			
Besondere Eigenschaft		Vergoldete Kontakte	
Medien		Wasser; wasserbasierte Medien; Öle; ölbasierte Medien; Kühlschmiermittel; pulverförmige Medien	
Nicht verwendbar für		Siehe Bedienungsanleitung, Kapitel "Bestimmungsgemäße Verwendung".	
Mediumtemperatur	[°C]	-25...100	
Sondenlänge	[mm]	28	
Behälterdruck		-1...40 bar	-0,1...4 MPa
MAWP bei Applikationen gemäß CRN	[bar]	40	
Öl			
Mediumtemperatur	[°C]	-25...100	
Elektrische Daten			
Betriebsspannung	[V]	18...30 DC	
Stromaufnahme	[mA]	< 35	
Schutzklasse		III	
Verpolungsschutz		ja	
Ein-/Ausgänge			
Anzahl der Ein- und Ausgänge		Anzahl der digitalen Ausgänge: 2	
Ausgänge			
Gesamtzahl Ausgänge		2	
Ausgangssignal		Schaltsignal; IO-Link	
Elektrische Ausführung		PNP/NPN	

LMC100

Füllstandsensor zur Grenzstanderfassung

LMFCE-B12E-QSKG-0/US

Anzahl der digitalen Ausgänge		2	
Ausgangsfunktion		Schließer / Öffner; (parametrierbar)	
Max. Spannungsabfall Schaltausgang DC	[V]	2,5	
Dauerhafte Strombelastbarkeit des Schaltausgangs DC	[mA]	50; (100 (...60 °C))	
Kurzschlussschutz		ja	
Ausführung Kurzschlussschutz		thermisch, getaktet	
Überlastfest		ja	
Mess-/Einstellbereich			
Werkseinstellung		Wasser; wasserbasierte Medien	
Reaktionszeiten			
Ansprechzeit	[s]	< 0,5	
Schnittstellen			
Kommunikationsschnittstelle		IO-Link	
Übertragungstyp		COM2 (38,4 kBaud)	
IO-Link Revision		1.1	
SDCI-Norm		IEC 61131-9	
Profile		Smart Sensor - SSP 0	Generic Profiled Sensor
		Function	Device identification
		Function	Process data variable
		Function	Device diagnosis
SIO-Mode		ja	
Benötigte Masterportklasse		A	
Prozessdaten analog		1	
Prozessdaten binär		2	
Min. Prozesszykluszeit	[ms]	3,2	
Unterstützte DeviceIDs		**Betriebsart**	**DeviceID**
		default	674
Umgebungsbedingungen			
Umgebungstemperatur	[°C]	-25...85	
Lagertemperatur	[°C]	-40...85	
Schutzart		IP 68; IP 69K; (7 Tage / 1 m Wassertiefe / 0,1 bar: IP 68)	
Zulassungen / Prüfungen			
EMV		DIN EN 61000-6-2	
		DIN EN 61000-6-3	: geschlossene Behälter
		DIN EN 61000-6-4	: offene Behälter
Schockfestigkeit		DIN EN 60068-2-27	50 g (11 ms)
Vibrationsfestigkeit		DIN EN 60068-2-6	20 g (10...2000 Hz)
MTTF	[Jahre]	534	
UL-Zulassung		Zulassungsnummer UL	H003
Mechanische Daten			
Gewicht	[g]	117,45	

LMC100

Füllstandsensor zur Grenzstanderfassung

LMFCE-B12E-QSKG-0/US

Abmessungen	[mm]	Ø 18,1 / L = 76,2
Werkstoffe		1.4404 (Edelstahl / 316L); PEEK; PEI; FKM
Werkstoffe in Kontakt mit dem Medium		1.4404 (Edelstahl / 316L); PEEK; FKM
Prozessanschluss		G 1/2 Außengewinde

Anzeigen / Bedienelemente

Anzeige	Schaltzustand	LED, gelb
	Betriebszustand	LED, grün

Zubehör

Lieferumfang	Dichtung 1 x (26,5 x 21,3 x 1,5 mm), Centellen

Bemerkungen

Verpackungseinheit	1 Stück

Elektrischer Anschluss

Steckverbindung: 1 x M12; Codierung: A; Kontakte: 4, vergoldet



Anschluss

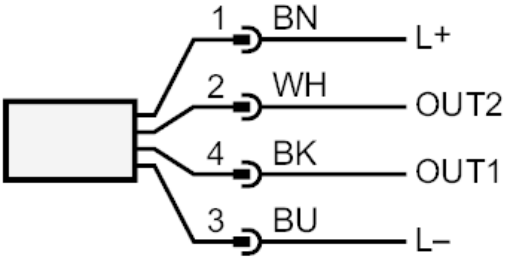

OUT1: Schaltausgang IO-Link
OUT2: Schaltausgang
Farbkennzeichnung nach DIN EN 60947-5-2
Adernfarben :
BK = schwarz
BN = braun
BU = blau
WH = weiß