SM6400

Magnetisch-induktiver Durchflusssensor

SMK12GGXFRKG/US-100

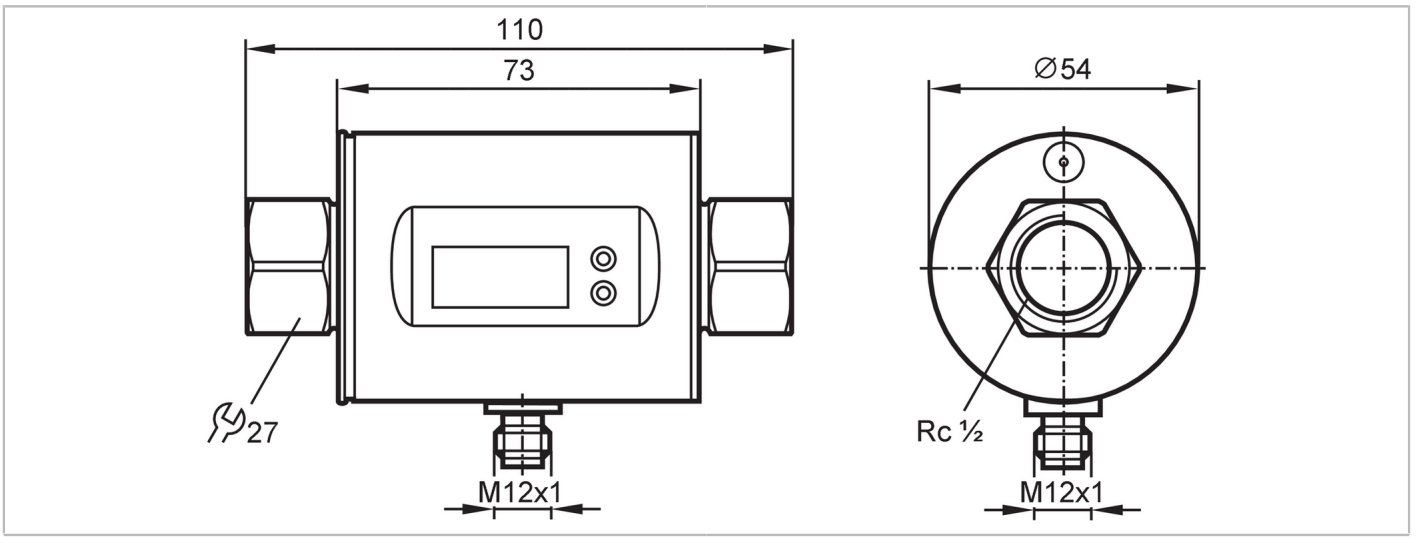

Produktmerkmale			
Anzahl der Ein- und Ausgänge		Anzahl der digitalen Ausgänge: 2; Anzahl der analogen Ausgänge: 1	
Messbereich		0,1...25 l/min	0,005...1,5 m³/h
Prozessanschluss		Gewindeanschluss Rc 1/2 Innengewinde DN15	
Einsatzbereich			
Besondere Eigenschaft		Vergoldete Kontakte	
Applikation		Totalisatorfunktion; für den industriellen Einsatz	
Medien		Leitfähige flüssige Medien; Wasser; wasserbasierte Medien	
Hinweis zu Medien		Leitfähigkeit: ≥ 20 µS/cm Viskosität: < 70 mm²/s (40 °C)	
Mediumtemperatur	[°C]	-10...70	
Druckfestigkeit		16 bar	1,6 MPa
MAWP bei Applikationen gemäß CRN		15,3 bar	1,53 MPa
Elektrische Daten			
Betriebsspannung	[V]	18...30 DC; (nach SELV/PELV)	
Stromaufnahme	[mA]	95; (24 V)	
Min. Isolationswiderstand	[MΩ]	100; (500 V DC)	
Schutzklasse		III	
Verpolungsschutz		ja	
Bereitschaftsverzögerungszeit	[s]	5	
Messprinzip		Magnetisch-induktiv	
Ein-/Ausgänge			
Anzahl der Ein- und Ausgänge		Anzahl der digitalen Ausgänge: 2; Anzahl der analogen Ausgänge: 1	
Eingänge			
Eingänge		Zählerreset	

SM6400

Magnetisch-induktiver Durchflusssensor

SMK12GGXFRKG/US-100

Ausgänge		
Gesamtzahl Ausgänge		2
Ausgangssignal		Schaltsignal; Analogsignal; Impulssignal; IO-Link; (konfigurierbar)
Elektrische Ausführung		PNP/NPN
Anzahl der digitalen Ausgänge		2
Ausgangsfunktion		Schließer / Öffner; (parametrierbar)
Max. Spannungsabfall Schaltausgang DC	[V]	2
Dauerhafte Strombelastbarkeit des Schaltausgangs DC	[mA]	200
Anzahl der analogen Ausgänge		1
Analogausgang Strom	[mA]	4...20; (skalierbar)
Max. Bürde	[Ω]	500
Analogausgang Spannung	[V]	0...10; (skalierbar)
Min. Lastwiderstand	[Ω]	2000
Impulsausgang		Durchflussmengen-Zähler
Kurzschlussschutz		ja
Ausführung Kurzschlussschutz		getaktet
Überlastfest		ja

Mess-/Einstellbereich			
Messbereich		0,1...25 l/min	0,005...1,5 m³/h
Anzeigebereich		-30...30 l/min	-1,8...1,8 m³/h
Auflösung		0,02 l/min	0,002 m³/h
Schaltpunkt SP		0,25...25 l/min	0,015...1,5 m³/h
Rückschaltpunkt rP		0,1...24,9 l/min	0,005...1,495 m³/h
Analogstartpunkt ASP		0...20 l/min	0...1,2 m³/h
Analogendpunkt AEP		5...25 l/min	0,3...1,5 m³/h
Schrittweite		0,02 l/min	0,002 m³/h
Durchflussmengenüberwachung			
Impulswertigkeit		0,00001...30 000 m³	
Impulslänge	[s]	0,01...2	
Temperaturüberwachung			
Messbereich	[°C]	-20...80	
Auflösung	[°C]	0,2	
Schaltpunkt SP	[°C]	-19,2...80	
Rückschaltpunkt rP	[°C]	-19,6...79,6	
Analogstartpunkt	[°C]	-20...60	
Analogendpunkt	[°C]	0...80	
In Schritten von	[°C]	0,2	

Genauigkeit / Abweichungen	
Strömungsüberwachung	
Genauigkeit (im Messbereich)	± (0,8 % MW + 0,5 % MEW)

SM6400

Magnetisch-induktiver Durchflusssensor

SMK12GGXFRKG/US-100

Wiederholgenauigkeit		± 0,2% MEW	
Temperaturüberwachung			
Genauigkeit	[K]	± 2,5 (Q > 1 l/min)	
Reaktionszeiten			
Strömungsüberwachung			
Ansprechzeit	[s]	0,15; (dAP = 0, T19)	
Einstellbare Verzögerungszeit dS, dr	[s]	0...50	
Dämpfung Prozesswert dAP	[s]	0...5	
Temperaturüberwachung			
Ansprechdynamik T05 / T09	[s]	T09 = 20 (Q > 1 l/min)	
Software / Programmierung			
Parametriermöglichkeiten		Strömungsüberwachung; Mengenzähler; Vorwahlzähler; Temperaturüberwachung; Hysterese / Fenster; Schließer / Öffner; Schaltlogik; Strom-/Spannungs-/ Impulsausgang; Anlaufüberbrückungszeit; Display abschaltbar; Anzeigeeinheit	
Schnittstellen			
Kommunikationsschnittstelle		IO-Link	
Übertragungstyp		COM2 (38,4 kBaud)	
IO-Link Revision		1.1	
SDCI-Norm		IEC 61131-9	
Profile		Smart Sensor - SSP 0	Generic Profiled Sensor
		Function	Device identification
		Function	Process data variable
		Function	Device diagnosis
SIO-Mode		ja	
Benötigte Masterportklasse		A	
Prozessdaten analog		3	
Prozessdaten binär		2	
Min. Prozesszykluszeit	[ms]	5	
Unterstützte DeviceIDs		**Betriebsart**	**DeviceID**
		default	569
Umgebungsbedingungen			
Umgebungstemperatur	[°C]	-10...60	
Lagertemperatur	[°C]	-25...80	
Schutzart		IP 67	
Zulassungen / Prüfungen			
EMV		DIN EN 60947-5-9	
CPA-Zulassung		Modellnummer	001MI
		Genauigkeitsklasse	-
		maximal zulässiger Fehler	± 1,5 % FS
		Q (min)	0,005 m³/h
		Q (t)	-
		Q (max)	1,5 m³/h
Schockfestigkeit		DIN IEC 68-2-27	20 g (11 ms)
Vibrationsfestigkeit		DIN IEC 68-2-6	5 g (10...2000 Hz)

SM6400

Magnetisch-induktiver Durchflusssensor

SMK12GGXFRKG/US-100

MTTF	[Jahre]	145	
UL-Zulassung		Zulassungsnummer UL	I010
Druckgeräterichtlinie		Gute Ingenieurpraxis; verwendbar für Medien der Fluidgruppe 2; Medien der Fluidgruppe 1 auf Anfrage	

Mechanische Daten

Gewicht	[g]	580,5	
Gehäuse		Zylindrisch	
Einlaufstrecke		3 x DN	
Auslaufstrecke		1 x DN	
Abmessungen	[mm]	Ø 54 / L = 110	
Werkstoffe		1.4404 (Edelstahl / 316L); PBT-GF20; PC; FKM; TPE	
Werkstoffe in Kontakt mit dem Medium		1.4404 (Edelstahl / 316L); PEEK; FKM	
Prozessanschluss		Gewindeanschluss Rc 1/2 Innengewinde DN15	

Anzeigen / Bedienelemente

Anzeige		Anzeigeeinheit	6 x LED, grün (l/min, m³/h, l, m³, 10³, °C)
		Schaltzustand	2 x LED, gelb
		Messwerte	alphanumerische Anzeige, 4-stellig
		Programmierung	alphanumerische Anzeige, 4-stellig

Bemerkungen

Bemerkungen		MW = Messwert
		MEW = Messbereichsendwert
Verpackungseinheit		1 Stück

Elektrischer Anschluss

Steckverbindung: 1 x M12; Codierung: A; Kontakte: 4, vergoldet



SM6400

Magnetisch-induktiver Durchflusssensor

SMK12GGXFRKG/US-100

Anschluss

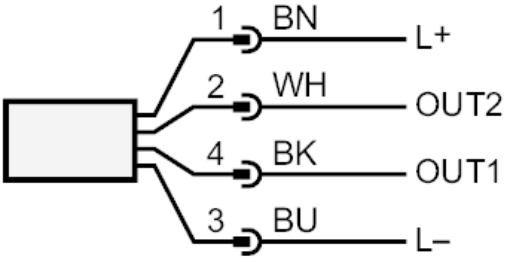

	Farbkennzeichnung nach DIN EN 60947-5-2
OUT1:	Schaltausgang Durchflussmengenüberwachung
	Impulsausgang Mengenzähler
	Signalausgang Vorwahlzähler
	IO-Link
OUT2:	Schaltausgang Durchflussmengenüberwachung
	Schaltausgang Temperaturüberwachung
	Analogausgang Durchflussmengenüberwachung
	Analogausgang Temperaturüberwachung
	Eingang Zählerreset
	Adernfarben :
BK =	schwarz
BN =	braun
BU =	blau
WH =	weiß

Diagramme und Kurven

Druckverlust

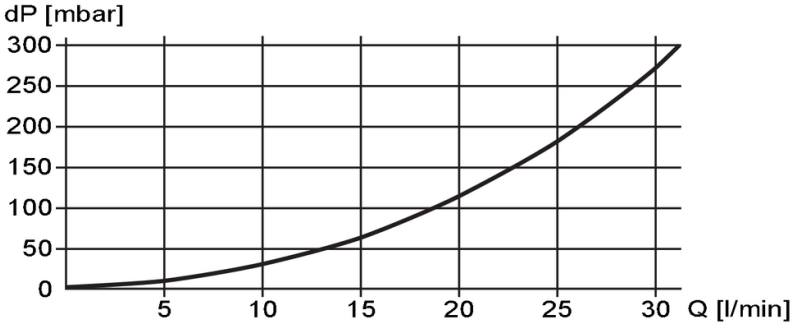

dP Druckverlust

Q Durchflussmenge