E12260

Cabo de conexão com conector fêmea

ADOAH080MSS0010H08

Nas tomadas de cabos de 8 polos, as cores dos fios não são padronizadas.
Observe sempre a atribuição de pinos do sensor e das tomadas de cabos (consulte a ficha técnica).

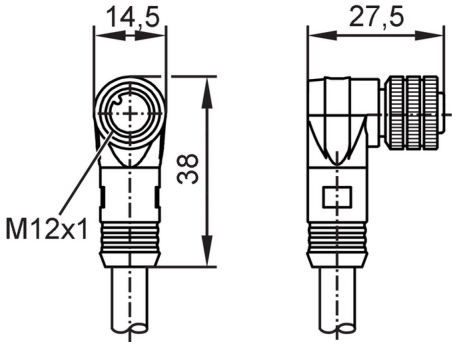

Área de aplicação		
Característica especial		sem silicone; sem halogênio; Contatos banhados a ouro
Aplicação		Aplicações industriais / automação industrial
Sem silicone		sim
Dados elétricos		
Tensão de operação	[V]	< 30 AC / < 36 DC
Classe de proteção		III
Capacidade de carga total	[A]	2; (...40 °C)
Condições ambientais		
Temperatura ambiente	[°C]	-25...80
Proteção		IP 67
Dados mecânicos		
Peso	[g]	613
Dimensões	[mm]	27,5 x 14,5 x 38
Material do invólucro		PUR
Material porca		latão, niquelado
Observações		
Unidades por embalagem		1 peça

Conexão elétrica

cabo: 10 m, PUR, sem halogênio, preto, Ø 6,8 mm; 8 x 0,25 mm²

Conexão elétrica - soquete

Conexão: 1 x M12, angular; codificação: A; Contatos: 8, dourado; Corpo: PUR; Bloqueio: latão, niquelado; Máx. torque de aperto: 0,7...0,9 Nm

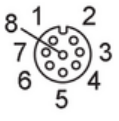

E12260

Cabo de conexão com conector fêmea

ADOAH080MSS0010H08

Conexão

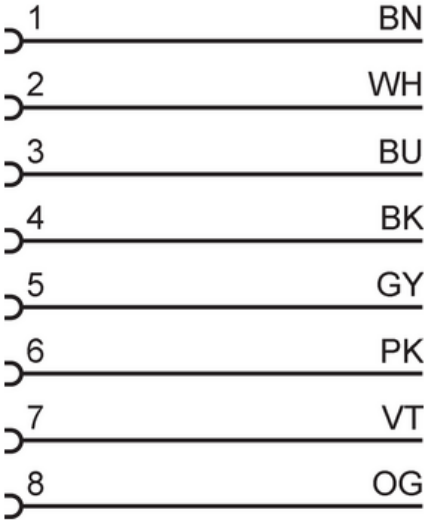

Codificação de cores conforme DIN EN 60947-5-2
Cores dos fios :

BK =	preto
BN =	marrom
BU =	azul
GY =	cinza
PK =	rosa
OG =	laranja
VT =	violeta
WH =	branco