SF5300

Strömungssensor zum Anschluss an eine Auswerteeinheit

SFD10ZDB /6M

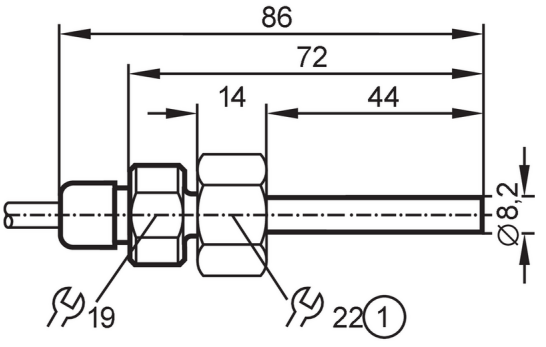

1 Innengewinde M18 x 1,5

Produktmerkmale			
Stablänge L	[mm]	45	
Prozessanschluss		Gewindeanschluss M18 x 1,5 Innengewinde	
Einsatzbereich			
Applikation		Hochtemperaturbereich	
Medien		Flüssige Medien; Gasförmige Medien	
Druckfestigkeit		300 bar	30 MPa
Flüssige Medien			
Mediumtemperatur	[°C]	0...120	
Gasförmige Medien			
Mediumtemperatur	[°C]	0...100	
Elektrische Daten			
Anschluss an Auswerteelektronik		VS3000	
Mess-/Einstellbereich			
Stablänge L	[mm]	45	
Flüssige Medien			
Einstellbereich	[cm/s]	3...300	
Größte Empfindlichkeit	[cm/s]	3...60	
Gasförmige Medien			
Einstellbereich	[cm/s]	200...3000	
Größte Empfindlichkeit	[cm/s]	200...800	
Genauigkeit / Abweichungen			
Temperaturgradient	[K/min]	300	
Reaktionszeiten			
Ansprechzeit	[s]	1...10	
Umgebungsbedingungen			
Schutzart		IP 67	
Zulassungen / Prüfungen			
Schockfestigkeit		DIN IEC 68-2-27	40 g (11 ms)
Vibrationsfestigkeit		DIN IEC 68-2-6	10 g (55...2000 Hz)

SF5300

Strömungssensor zum Anschluss an eine Auswerteeinheit

SFD10ZDB /6M

MTTF	[Jahre]	8096
Mechanische Daten		
Gewicht	[g]	454,5
Gehäuse		Zylindrisch
Werkstoffe		Überwurfmutter: Edelstahl; Kabelverschraubung: FKM; Überwurfmutter für Kabelverschraubung: Messing vernickelt; Hülse: Messing vernickelt
Werkstoffe in Kontakt mit dem Medium		1.4404 (Edelstahl / 316L); O-Ring: FKM 80 Shore A
Prozessanschluss		Gewindeanschluss M18 x 1,5 Innengewinde
Stabdurchmesser	[mm]	8,2
Einbaulänge EL	[mm]	44
Bemerkungen		
Verpackungseinheit		1 Stück
Elektrischer Anschluss		

Kabel: 6 m, Silikon; Max. Leitungslänge: 100 m; 5 x 0,34 mm²

Anschluss

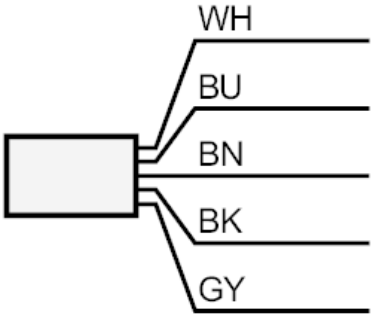

	Adernfarben :
BN =	braun
BU =	blau
BK =	schwarz
WH =	weiß
GY =	grau