EBF023

Zentralverteiler

FDO8H049VAS0010P11

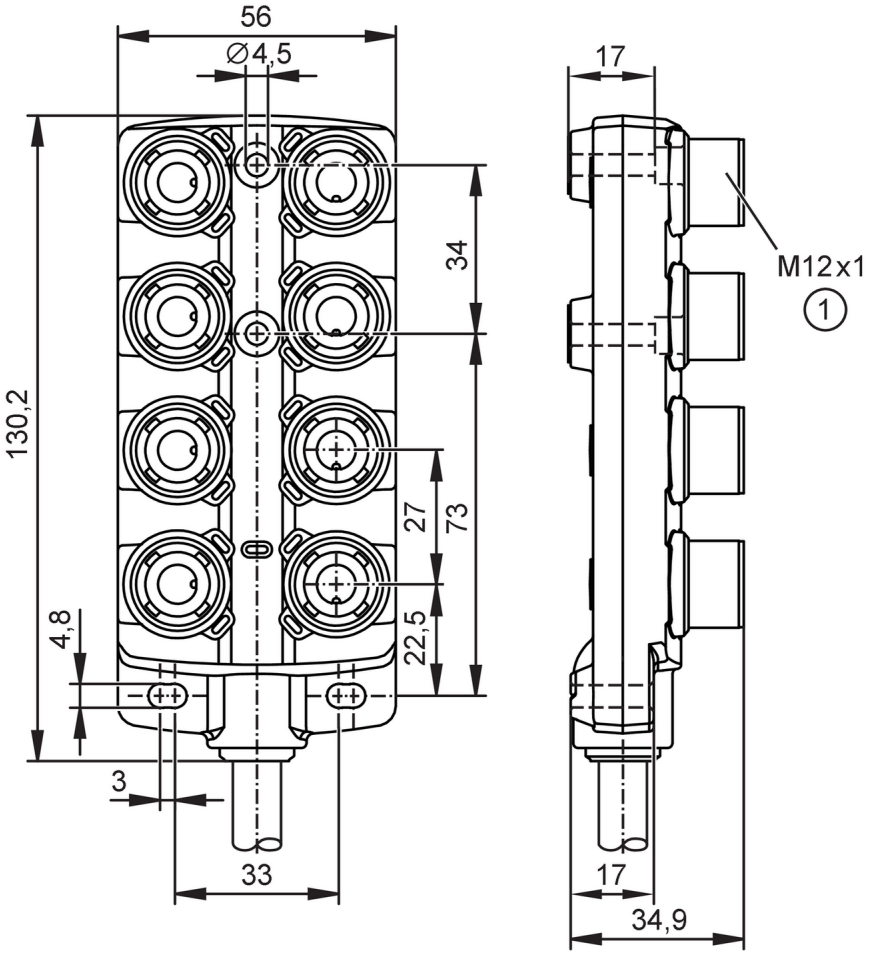

1 Fast Connect

Einsatzbereich		
Besondere Eigenschaft		silikonfrei; halogenfrei; Vergoldete Kontakte; Schleppketteneignung
Applikation		Hygiene- und Nassbereiche in der Lebensmittelindustrie
Silikonfrei		ja
Elektrische Daten		
Betriebsspannung	[V]	< 30 DC
Schutzklasse		II
Strombelastbarkeit je Modul / Steckplatz	[A]	4
Strombelastbarkeit gesamt	[A]	12
Ausgänge		
Elektrische Ausführung		PNP
Umgebungsbedingungen		
Umgebungstemperatur	[°C]	-25...80
Umgebungstemperatur bewegt	[°C]	0...80
Schutzart		IP 65; IP 67; IP 68; IP 69K

EBF023

Zentralverteiler

FDO8H049VAS0010P11

Mechanische Daten			
Gewicht	[g]	1220,25	
Gehäuse		Quaderförmig	
Montageart		Rückwandmontage	
Abmessungen	[mm]	130,2 x 56 x 34,9	
Werkstoffe		Gehäuse: PA	
Werkstoff Überwurfmutter		1.4310 (Edelstahl / 301); 1.4404 (Edelstahl / 316L)	
Werkstoff Dichtung		EPDM	
Anzahl Steckplätze Zentralverteiler		8	
Ausführung Steckverbinder		M12	
Schleppketteneignung		ja	
Schleppketteneignung		Biegeradius bei flexiblem Einsatz	min. 10 x Kabeldurchmesser
		Biegeradius bei fester Verlegung	min. 5 x Kabeldurchmesser
		Verfahrgeschwindigkeit	max. 3 m/s bei 5 m horizontaler Verfahrlänge und max. Beschleunigung von 5 m/s²
		Biegezyklen	> 1 Mio.
		Torsionsbeanspruchung	± 30 °/m
Anzeigen / Bedienelemente			
Anzeige		Schaltzustand	8 x LED, gelb
		Betrieb	1 x LED, grün
Zubehör			
Lieferumfang		Verschlusskappen: 1	
Bemerkungen			
Verpackungseinheit		1 Stück	

Elektrischer Anschluss

Kabel: 10 m, MPPE PE, halogenfrei, grau, Ø 8,2 mm; 8 x 0,34 mm² (42 x Ø 0,1 mm) + 3 x 1,00 mm² (56 x Ø 0,15 mm)

Elektrischer Anschluss - Steckplatz

Steckverbindung: 8 x M12; Codierung: A; Kontakte: 4, vergoldet; Arretierung: 1.4310 (Edelstahl / 301); 1.4404 (Edelstahl / 316L); Dichtung: EPDM; Fast Connect

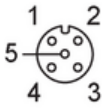

EBF023

Zentralverteiler

FDO8H049VAS0010P11

Anschluss

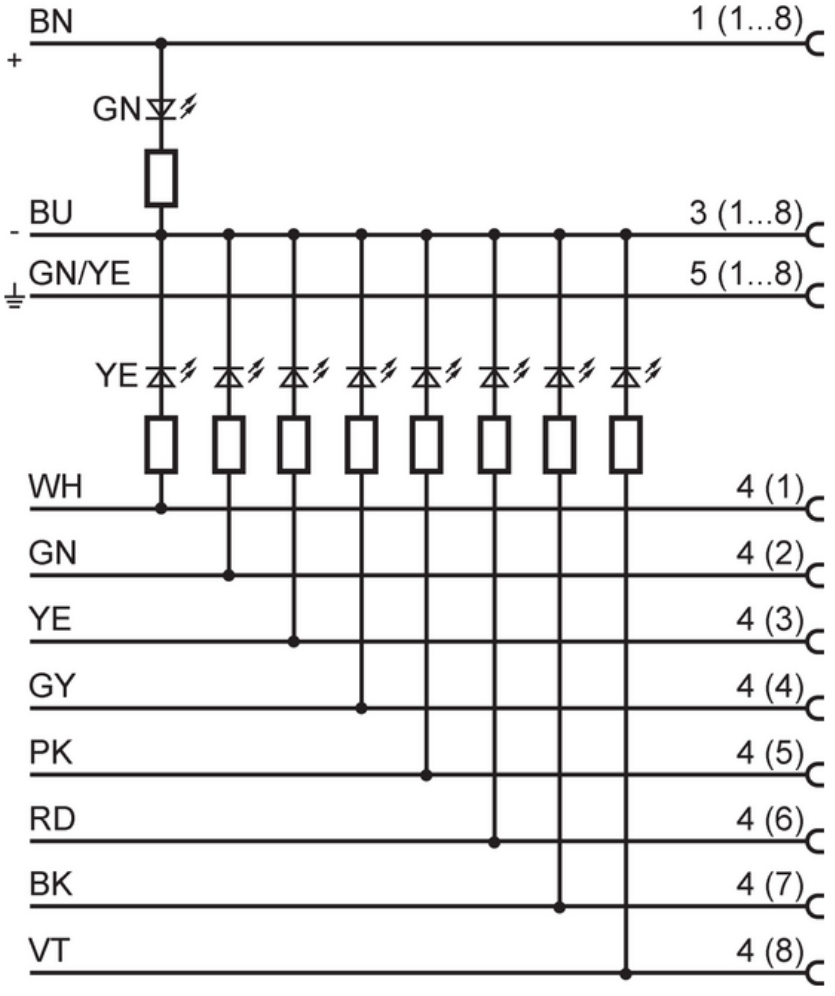

	Adernfarben :
BK =	schwarz
BN =	braun
BU =	blau
GN =	grün
GY =	grau
PK =	rosa
RD =	rot
VT =	violett
WH =	weiß
YE =	gelb