IG6087

Induktiver Analogsensor mit IO-Link

IGK4005A2PKG/IO/US

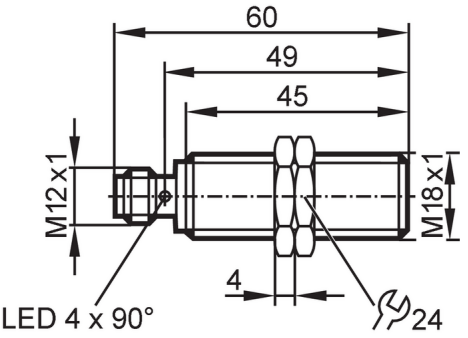

Produktmerkmale		
Elektrische Ausführung		PNP/NPN; (parametrierbar)
Ausgangsfunktion		Schließer / Öffner; (parametrierbar)
Kommunikationsschnittstelle		IO-Link
Gehäuse		Gewindebauform
Abmessungen	[mm]	M18 x 1 / L = 60
Elektrische Daten		
Betriebsspannung	[V]	15...30 DC
Stromaufnahme	[mA]	< 30
Schutzklasse		II
Verpolungsschutz		ja
Ausgänge		
Elektrische Ausführung		PNP/NPN; (parametrierbar)
Ausgangsfunktion		Schließer / Öffner; (parametrierbar)
Max. Spannungsabfall Schaltausgang DC	[V]	2,5
Dauerhafte Strombelastbarkeit des Schaltausgangs DC	[mA]	100
Schaltfrequenz DC	[Hz]	300
Analogausgang Spannung	[V]	0...10; (linear; Steigung: 2,222 V/mm; bei frontaler Annäherung und Target aus Stahl (St37): 18 x 18 x 1 mm)
Min. Lastwiderstand	[Ω]	2000
Kurzschlussschutz		ja
Überlastfest		ja
Erfassungsbereich		
Messbereich	[mm]	0,5...5
Schaltpunkt IO-Link	[mm]	0,94...4,68
Genauigkeit / Abweichungen		
Korrekturfaktor		Stahl: 1 / Edelstahl: 0,7 / Messing: 0,5 / Aluminium: 0,5 / Kupfer: 0,4
Hysterese	[% von Sr]	3...15
Hinweis zur Hysterese		parametrierbar
Linearitätsfehler Analogausgang	[%]	± 1; (von Messbereichsendwert)

IG6087

Induktiver Analogsensor mit IO-Link

IGK4005A2PKG/IO/US

Wiederholgenauigkeit Analogausgang [%]	± 1; (von Messbereichsendwert)		
Temperaturkoeffizient [%/K vom MEW]	±0,15		
Temperaturdrift	± 5 %; (von Messbereichsendwert)		
Reaktionszeiten			
Ansprechzeit [ms]	< 10		
Schnittstellen			
Kommunikationsschnittstelle	IO-Link		
Übertragungstyp	COM2 (38,4 kBaud)		
IO-Link Revision	1.1		
SDCI-Norm	IEC 61131-9		
Profile	Smart Sensor - SSP 0	Generic Profiled Sensor	
	Common - I&D	Identification and Diagnosis	
	Function	Multiple switching signal	
	Function	Teach channel	
SIO-Mode	ja		
Benötigte Masterportklasse	A		
Min. Prozesszykluszeit [ms]	3,2		
IO-Link Prozessdaten (zyklisch)	**Funktion**	**Bitlänge**	
	Prozesswert	16	
	Gerätestatus	4	
	Binäre Schaltinformationen	2	
IO-Link Funktionen (azyklisch)	Schaltzyklenzähler; Einschaltzyklenzähler; Betriebsstundenzähler; interne Temperatur; Anwendungsspezifische Markierung		
Unterstützte DeviceIDs	**Betriebsart**	**DeviceID**	
	default	1206	
Hinweis	Weitere Informationen entnehmen Sie der IODD-PDF-Datei unter "Downloads"		
Umgebungsbedingungen			
Umgebungstemperatur [°C]	-25...80		
Schutzart	IP 65; IP 66; IP 67; IP 68; IP 69K		
Zulassungen / Prüfungen			
EMV	EN 61000-4-2 ESD	4 kV CD / 8 kV AD	
	EN 61000-4-3 HF gestrahlt	10 V/m	
	EN 61000-4-4 Burst	2 kV	
	EN 61000-4-6 HF leitungsgebunden	10 V	
	EN 55011	Klasse B	
Schwingfestigkeit	EN 60068-2-6 Fc	20 g (10...3000 Hz) / 50 Frequenzzyklen, 1 Oktave/Minute, in 3 Achsen	
Schockfestigkeit	EN 60068-2-27 Ea	100 g 11 ms Halbsinus; je 3 Schocks in jede Richtung der 3 Koordinatenachsen	
Dauerschockfestigkeit	EN 60068-2-27	40 g 6 ms; je 4000 Schocks in jede Richtung der 3 Koordinatenachsen	
Schneller Temperaturwechsel	EN 60068-2-14 Na	TA = -25°C; TB = 80°C; t1 = 30 min; t2 = < 10 s 50 Zyklen	
MTTF [Jahre]	220		
Embedded Software enthalten	ja		

IG6087

Induktiver Analogsensor mit IO-Link

IGK4005A2PKG/IO/US

UL-Zulassung		Ta	-25...60 °C
		Enclosure type	Type 1
		Spannungsversorgung	Limited Voltage/Current
		Zulassungsnummer UL	A024
		File Nummer UL	E174191

Mechanische Daten		
Gewicht	[g]	54
Gehäuse		Gewindebauform
Einbauart		bündig einbaubar
Abmessungen	[mm]	M18 x 1 / L = 60
Gewindebezeichnung		M18 x 1
Werkstoffe		Gehäuse: Messing weißbronze-beschichtet; aktive Fläche: PBT orange; LED-Fenster: PEI; Befestigungsmuttern: Messing weißbronze-beschichtet
Anzugsdrehmoment	[Nm]	25

Anzeigen / Bedienelemente		
Anzeige	Target im Messbereich	4 x LED, gelb leuchtet
	Target außerhalb Messbereich	4 x LED, gelb blinkt

Zubehör	
Lieferumfang	Befestigungsmuttern: 2

Bemerkungen	
Verpackungseinheit	1 Stück

Elektrischer Anschluss - Stecker

Steckverbindung: 1 x M12; Codierung: A; Kontakte: 4



Anschluss

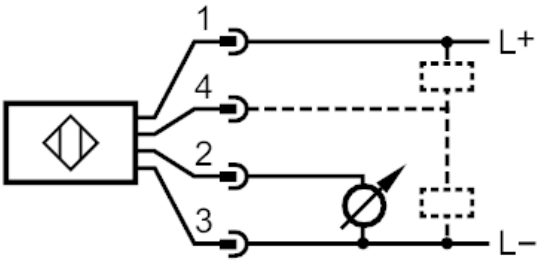

1	L +
2	OUT
3	L -
4	OUT / IO-Link