O6T402

Reflexlichttaster

O6T-FPKG/5M

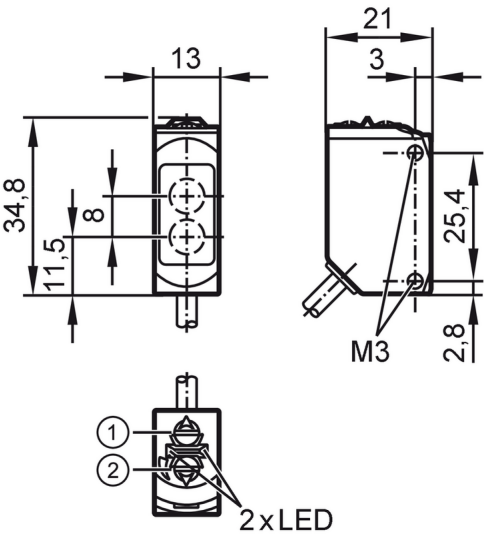

1 Schalter Ausgangsfunktion
2 Potentiometer Empfindlichkeit
Empfänger in oberer Optik
Sender in unterer Optik

Produktmerkmale		
Lichtart		Rotlicht
Gehäuse		Quaderförmig
Einsatzbereich		
Funktionsprinzip		Reflexlichttaster
Applikation		Geeignet für den Einsatz in der Werkzeugmaschinenindustrie
Elektrische Daten		
Betriebsspannung	[V]	10...30 DC
Stromaufnahme	[mA]	16; ((24 V))
Schutzklasse		III
Verpolungsschutz		ja
Lichtart		Rotlicht
Wellenlänge	[nm]	633
Ausgänge		
Elektrische Ausführung		PNP
Ausgangsfunktion		Hell-/Dunkelschaltung; (umschaltbar)
Max. Spannungsabfall Schaltausgang DC	[V]	2,5
Dauerhafte Strombelastbarkeit des Schaltausgangs DC	[mA]	100
Schaltfrequenz DC	[Hz]	1000
Kurzschlussschutz		ja
Ausführung Kurzschlussschutz		getaktet

O6T402

Reflexlichttaster

O6T-FPKG/5M

Erfassungsbereich			
Tastweite	[mm]	5...500; (weißes Papier 200 x 200 mm 90 % Remission)	
Einstellbereich	[mm]	100...500	
Reich-/Tastweite einstellbar		ja	
Max. Lichtfleckdurchmesser	[mm]	15	
Lichtfleckabmessungen gelten für		bei maximaler Tastweite	
Umgebungsbedingungen			
Umgebungstemperatur	[°C]	-25...60	
Schutzart		IP 65; IP 67; IP 68	
Zulassungen / Prüfungen			
EMV		EN 60947-5-2	
MTTF	[Jahre]	896	
UL-Zulassung		Ta	-25...60 °C
		Enclosure type	Type 1
		Spannungsversorgung	Class 2
		Zulassungsnummer UL	E018
Mechanische Daten			
Gewicht	[g]	140	
Gehäuse		Quaderförmig	
Abmessungen	[mm]	34,8 x 13 x 21	
Werkstoffe		Gehäuse: 1.4404 (Edelstahl / 316L); Kunststoff: PPSU; Dichtung: FKM	
Optikwerkstoff		Frontscheibe:PMMA	
Ausrichtung Optik		seitliche Optik	
Anzugsdrehmoment	[Nm]	1; (Befestigungsschrauben)	
Anzeigen / Bedienelemente			
Anzeige		Schaltzustand	1 x LED, gelb
		Betrieb	1 x LED, grün
Bemerkungen			
Bemerkungen		Betriebsspannung "supply class 2" gemäß cULus	
Verpackungseinheit		1 Stück	

O6T402

Reflexlichttaster

O6T-FPKG/5M

Elektrischer Anschluss

Kabel: 5 m, PUR; 3 x 0,25 mm²

Anschluss

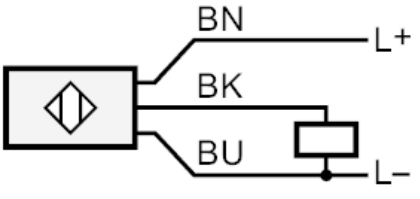

	Adernfarben :
BN =	braun
BK =	schwarz
BU =	blau

Diagramme und Kurven

Funktionsreservekurve

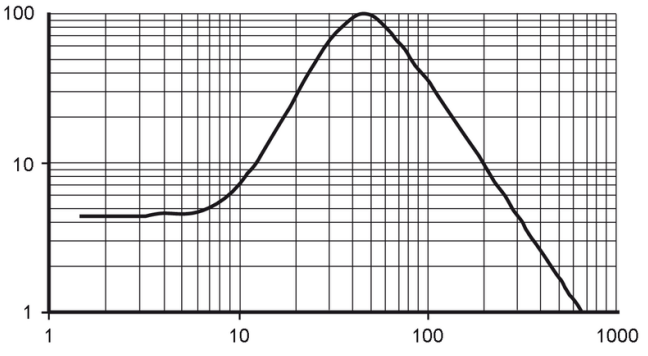

x: Abstand [mm]

y: Funktionsreservefaktor