IFS204

Detector inductivo

IFB3004BBPKG/US-104

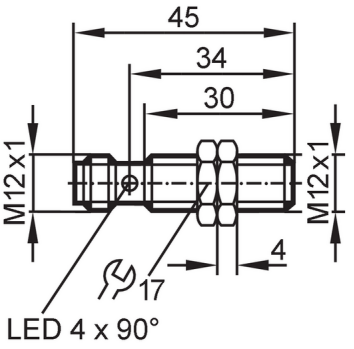

Características del producto		
Alimentación		PNP
Función de salida		normalmente abierto
Alcance	[mm]	4
Carcasa		Tipo con rosca
Dimensiones	[mm]	M12 x 1 / L = 45
Campo de aplicación		
Característica especial		contactos dorados; Alcance aumentado
Aplicación		Aplicaciones industriales / automatización industrial
Datos eléctricos		
Tensión de alimentación	[V]	10...30 DC
Consumo de corriente	[mA]	< 10
Clase de protección		II
Protección contra inversiones de polaridad		sí
Salidas		
Alimentación		PNP
Función de salida		normalmente abierto
Caída de tensión máx. de la salida de conmutación DC	[V]	2,5
Corriente máxima permanente de la salida de conmutación DC	[mA]	100
Frecuencia de conmutación DC	[Hz]	700
Protección contra cortocircuitos		sí
Resistente a sobrecargas		sí
Rango de detección		
Alcance	[mm]	4
Alcance real Sr	[mm]	4 ± 10 %
Alcance operativo	[mm]	0...3,24
Alcance aumentado		sí

IFS204

Detector inductivo

IFB3004BBPKG/US-104

Precisión / variaciones			
Factor de corrección		acero: 1 / Acero inoxidable: 0,7 / latón: 0,5 / aluminio: 0,4 / cobre: 0,3	
Histéresis	[% del Sr]	3...15	
Deriva del punto de conmutación	[% del Sr]	-10...10	
Condiciones ambientales			
Temperatura ambiente	[°C]	-25...70	
Grado de protección		IP 67	
Homologaciones / pruebas			
CEM		EN 61000-4-2 ESD	4 kV CD / 8 kV AD
		EN 61000-4-3 radiado HF	10 V/m
		EN 61000-4-4 Burst	2 kV
		EN 61000-4-6 HF conducido	10 V
		EN 55011	clase B
MTTF	[años]	1527	
Software integrado incluido		no	
Homologación UL		Ta	0...40 °C
		Enclosure type	Type 1
		alimentación de tensión	Limited Voltage/Current
		Número de homologación UL	A001
		Número de registro UL	E174191
Datos mecánicos			
Peso	[g]	24,7	
Carcasa		Tipo con rosca	
Tipo de montaje		montaje enrasado	
Dimensiones	[mm]	M12 x 1 / L = 45	
Nombre de la rosca		M12 x 1	
Materiales		carcasa: latón con revestimiento de bronce blanco; Superficie activa: PBT naranja; ventana LED: PEI; tuercas de fijación: latón con revestimiento de bronce blanco	
Indicaciones / elementos de mando			
Indicación		Estado de conmutación	4 x LED, amarillo
Accesorios			
Componentes incluidos		tuercas de fijación: 2	
Notas			
Cantidad por pack		1 unid.	

Conexión eléctrica - Conector macho

Conector: 1 x M12; codificación: A; Contactos: 3, dorado

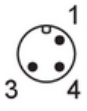

IFS204

Detector inductivo

IFB3004BBPKG/US-104

Conexión

