TSM401

Temperatur-Kabelsensor mit Anlegefühler

TSM025K2PCXX/US/

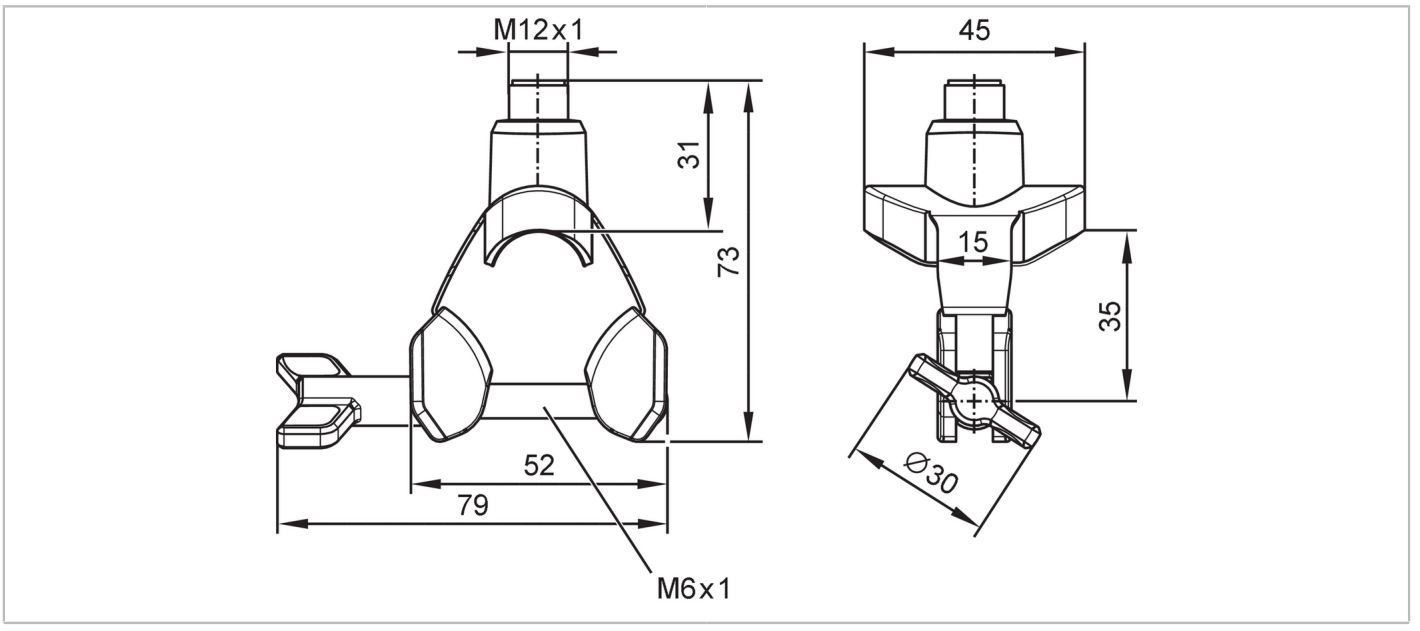

Produktmerkmale			
Messbereich		-25...160 °C	-13...320 °F
Prozessanschluss		Anlegefühler DN25 (Ø 25...30 mm)	
Einsatzbereich			
Besondere Eigenschaft		Vergoldete Kontakte	
Messelement		1 x Pt 1000; (nach DIN EN 60751, Klasse A)	
Montage		Kontaktsensor für feste Körper; Clamp-on-Lösung	
Elektrische Daten			
Schutzklasse		III	
Überspannungskategorie		II	
Mess-/Einstellbereich			
Messbereich		-25...160 °C	-13...320 °F
Genauigkeit / Abweichungen			
Genauigkeit	[K]	± (0,15 K + 0,002 x|T|); (Einfluss der Umgebungstemperatur auf die Genauigkeit: 0,025 x (Ta - T))	
Reaktionszeiten			
Ansprechdynamik T05 / T09	[s]	7,5 / 25; (Referenzwerte für bewegtes Wasser: (> 0,4 m/s))	
Umgebungsbedingungen			
Umgebungstemperatur	[°C]	-25...80	
Max. zulässige relative Luftfeuchtigkeit	[%]	90; (nicht kondensierend)	
Max. Höhe über NN	[m]	2000	
Schutzart		IP 69K	
Verschmutzungsgrad		3	
Zulassungen / Prüfungen			
MTTF	[Jahre]	22831	

TSM401

Temperatur-Kabelsensor mit Anlegefühler

TSM025K2PCXX/US/

Mechanische Daten		
Gewicht	[g]	135
Bauform		Oberflächen-Temperaturfühler
Abmessungen	[mm]	73 x 79 x 45
Werkstoffe		Befestigungsschelle: 1.4404 (Edelstahl / 316L); Gehäuse: PPSU; Dichtring: FKM
Prozessanschluss		Anlegefühler DN25 (Ø 25...30 mm)

Bemerkungen	
Bemerkungen	Ta = Umgebungstemperatur
	T = Prozesstemperatur
Verpackungseinheit	1 Stück

Elektrischer Anschluss

Steckverbindung: 1 x M12; Codierung: A; Kontakte: 4, vergoldet



Anschluss

