UGT525

Ultraschallsensor

UGB00800EOKG/IO-Link/US

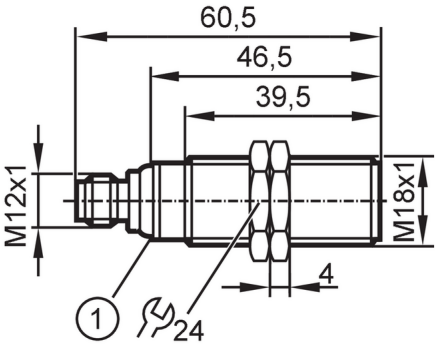

1 LEDs

Produktmerkmale		
Elektrische Ausführung		PNP
Ausgangsfunktion		Schließer / Öffner; (parametrierbar)
Schaltabstand	[mm]	60...800; (Target: 200 x 200 mm)
Kommunikationsschnittstelle		IO-Link
Gehäuse		Gewindebauform
Abmessungen	[mm]	M18 x 1 / L = 60,5
Elektrische Daten		
Betriebsspannung	[V]	10...30 DC; ("supply class 2" gemäß cULus)
Stromaufnahme	[mA]	< 35
Schutzklasse		III
Verpolungsschutz		ja
Bereitschaftsverzögerungszeit	[s]	< 0,3
Wandlerfrequenz	[kHz]	230
Ein-/Ausgänge		
Anzahl der Ein- und Ausgänge		Anzahl der digitalen Ausgänge: 1
Eingänge		
Synchronisationseingang		nein
Multiplexeingang		nein
Ausgänge		
Gesamtzahl Ausgänge		1
Elektrische Ausführung		PNP
Anzahl der digitalen Ausgänge		1
Ausgangsfunktion		Schließer / Öffner; (parametrierbar)
Max. Spannungsabfall Schaltausgang DC	[V]	2,2
Dauerhafte Strombelastbarkeit des Schaltausgangs DC	[mA]	100
Schaltfrequenz DC	[Hz]	5
Kurzschlussschutz		ja

UGT525

Ultraschallsensor

UGB00800EOKG/IO-Link/US

Überlastfest		ja
Erfassungsbereich		
Schaltabstand	[mm]	60...800; (Target: 200 x 200 mm)
Blindzone	[mm]	60
Öffnungswinkel zylindrisch	[°]	15; (±2)
Max. Abweichung vom 90° Winkel Sensor / Objekt	[°]	± 4
Genauigkeit / Abweichungen		
Temperaturkompensation		ja
Hysterese	[%]	< 1
Schaltpunktdrift	[%]	-2...2
Wiederholgenauigkeit		<0,7 %
Auflösung	[mm]	1
Hinweise zur Genauigkeit / Abweichung		Die angegebenen Werte werden nach einer Aufwärmzeit von mindestens 20 Minuten erreicht
Software / Programmierung		
Parametriermöglichkeiten		Hysterese / Fenster; Zweiter Schaltpunkt; Einschalt- und Ausschaltverzögerung; Einschaltvorgänge; Teach-Funktion; Hell-/Dunkelschaltung
Schnittstellen		
Kommunikationsschnittstelle		IO-Link
Übertragungstyp		COM2 (38,4 kBaud)
IO-Link Revision		1.1
SDCI-Norm		IEC 61131-9
Profile		Smart Sensor - SSP 0 / Generic Profiled Sensor Function / Device identification Function / Multiple switching signal Function / Process data variable Function / Device diagnosis Function / Teach channel
SIO-Mode		ja
Benötigte Masterportklasse		A
Min. Prozesszykluszeit	[ms]	10
IO-Link Prozessdaten (zyklisch)		**Funktion** / **Bitlänge** Prozesswert / 16 Gerätestatus / 4 Binäre Schaltinformationen / 2
IO-Link Funktionen (azyklisch)		Anwendungsspezifische Markierung; Betriebsstundenzähler
Unterstützte DeviceIDs		**Betriebsart** / **DeviceID** default / 890
Hinweis		Weitere Informationen entnehmen Sie der IODD-PDF-Datei unter "Downloads"
Umgebungsbedingungen		
Umgebungstemperatur	[°C]	-20...70
Lagertemperatur	[°C]	-30...80
Schutzart		IP 67

UGT525

Ultraschallsensor

UGB00800EOKG/IO-Link/US

Zulassungen / Prüfungen			
EMV		EN 61000-4-2 ESD	4 kV CD / 8 kV AD
		EN 61000-4-3 HF gestrahlt	3 V/m
		EN 61000-4-4 Burst	2 kV
		EN 61000-4-6 HF leitungsgebunden	3 V
		EN 55011	Klasse A
Schwingfestigkeit		EN 60068-2-6 Fc	(10-55) Hz 1 mm Amplitude, Schwingdauer 5 min., 30 min. je Achse bei Resonanz oder 55 Hz
Schockfestigkeit		EN 60068-2-27 Ea	30 g 11 ms Halbsinus; je 3 Schocks in jede Richtung der 3 Koordinatenachsen
MTTF	[Jahre]	209	
UL-Zulassung		Ta	-20...70 °C
		Spannungsversorgung	Class 2
		File Nummer UL	E174191
Mechanische Daten			
Gewicht	[g]	79	
Gehäuse		Gewindebauform	
Abmessungen	[mm]	M18 x 1 / L = 60,5	
Gewindebezeichnung		M18 x 1	
Werkstoffe		1.4404 (Edelstahl / 316L); PA; Epoxid-Glaskeramik	
Anzugsdrehmoment	[Nm]	50	
Anzeigen / Bedienelemente			
Anzeige		Schaltzustand	1 x LED, gelb
		Echo	1 x LED, grün
Zubehör			
Lieferumfang		Befestigungsmuttern: 2 x M18, Edelstahl	
Bemerkungen			
Bemerkungen		Betriebsspannung "supply class 2" gemäß cULus	
Verpackungseinheit		1 Stück	

Elektrischer Anschluss

Steckverbindung: 1 x M12; Codierung: A; Kontakte: 4



UGT525

Ultraschallsensor

UGB00800EOKG/IO-Link/US

Anschluss

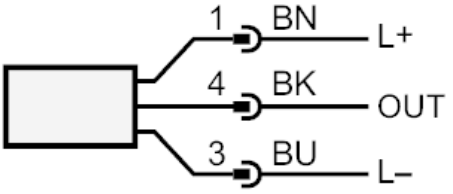

OUT: Schaltausgang / IO-Link

Diagramme und Kurven

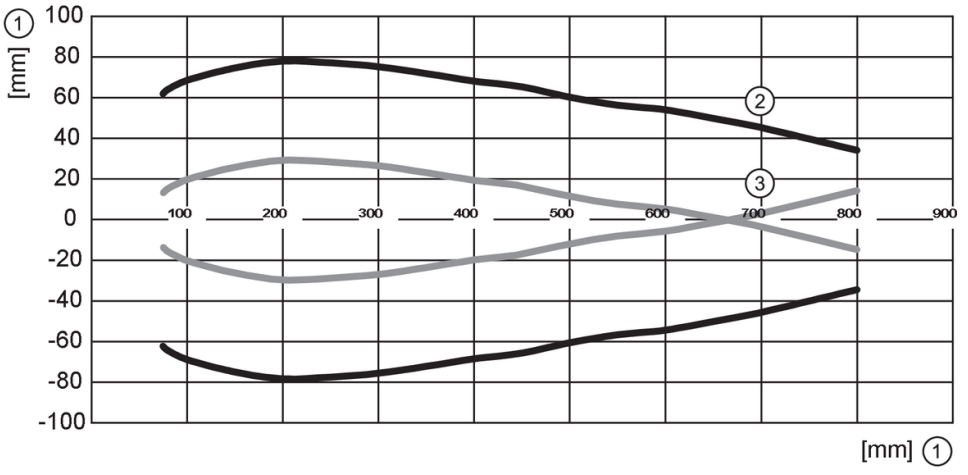

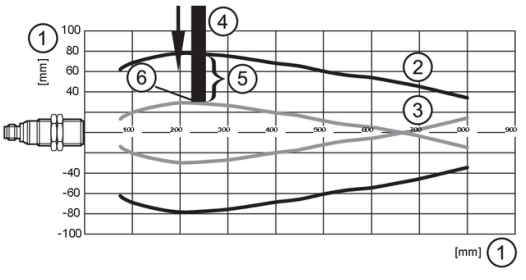

1: Distanz

2: Erfassungsbereich

3: Anfahrkurve

4: Target 100 x 100 mm

5: 50 % des Targets im Erfassungsbereich

6: Schaltpunkt