E33297

Adaptador de processo para união roscada SMS

ADAPT IFM-SMS DN40/1.5" O-RG

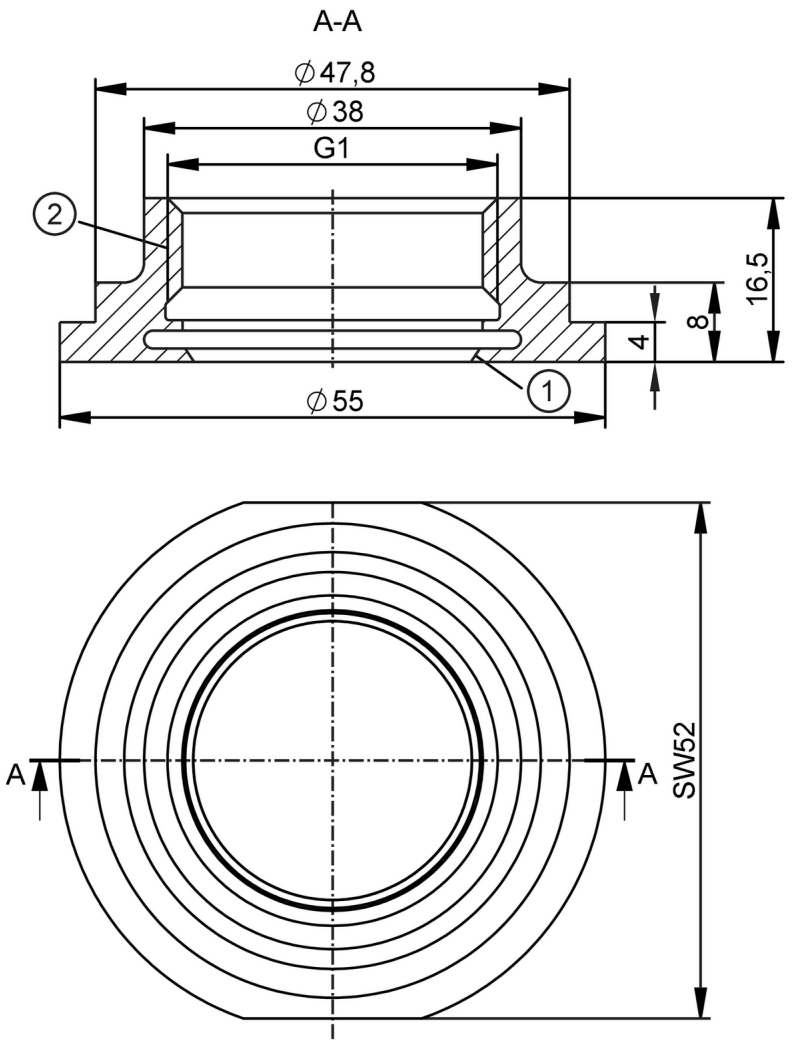

1 superfície de vedação
2 G1 Rosca interna Aseptoflex Vario

ADI-FREE **EC 1935/2004** **FCM** **FCM JP** FDA

Área de aplicação		
Resistência à pressão	40 bar	4 MPa
Certificações / testes		
Diretiva de equipamentos sob pressão	Uma possível classificação de acordo com o DESP depende da aplicação e deve ser realizada pelo usuário / operador.	
Instruções de segurança	A compatibilidade entre fluido e substância do produto deve ser verificada em todas as aplicações.	
Dados mecânicos		
Peso [g]	139,2	
Materiais	1.4435 (aço inoxidável / 316L)	
Conexão do sensor	G 1 Rosca interna Aseptoflex Vario	
Conexão de processo	união roscada SMS DN40 (1,5") Ø 55 mm	
Característica da superfície Ra/Rz das superfícies que entram em contato com as substâncias	Ra < 0,4 µm / Rz = 4 µm	

E33297

Adaptador de processo para união roscada SMS

ADAPT IFM-SMS DN40/1.5" O-RG

Vedação	anel de vedação
Classe de higiene de acordo com a norma DIN 11866	H4
Acessórios	
Material incluído	O-Ringe: 1 x (24 x 2 mm), EPDM, E30054
Acessório opcional	O-Ring: 1 x (24 x 2 mm), FKM, E30123
	O-Ring: 1 x (24 x 2 mm), EPDM, FCM China, E30163
	Dichtungsring: 1, PEEK, E30124
Observações	
Unidades por embalagem	1 peça