SF3410

Strömungssensor zum Anschluss an eine Auswerteeinheit

SFR12XBK/6M

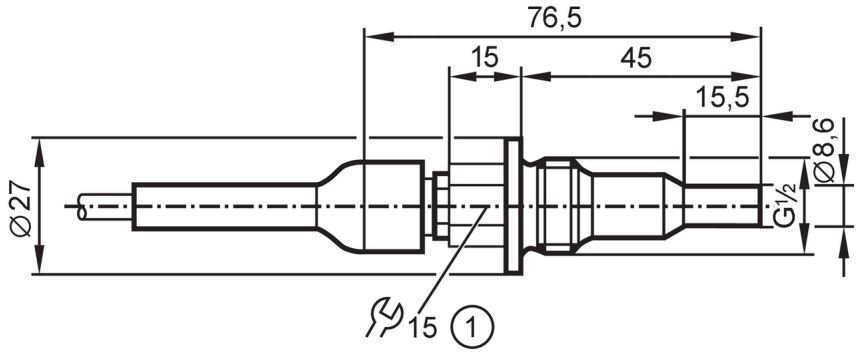

1 Anzugsdrehmoment max. 30 Nm

Produktmerkmale			
Stablänge L	[mm]	30	
Prozessanschluss		Gewindeanschluss G 1/2 Außengewinde	
Einsatzbereich			
Medien		Flüssige Medien; Aggressive Medien	
Mediumtemperatur	[°C]	5...70	
Druckfestigkeit		30 bar	3 MPa
Flüssige Medien			
Mediumtemperatur	[°C]	5...70	
Elektrische Daten			
Anschluss an Auswerteelektronik		VS3000	
Mess-/Einstellbereich			
Stablänge L	[mm]	30	
Flüssige Medien			
Einstellbereich	[cm/s]	3...60	
Größte Empfindlichkeit	[cm/s]	3...40	
Genauigkeit / Abweichungen			
Temperaturgradient	[K/min]	7	
Reaktionszeiten			
Ansprechzeit	[s]	2...20	
Flüssige Medien			
Ansprechzeit	[s]	2...20	
Umgebungsbedingungen			
Schutzart		IP 67	
Zulassungen / Prüfungen			
Schockfestigkeit		DIN IEC 68-2-27	40 g (11 ms)
Vibrationsfestigkeit		DIN IEC 68-2-6	10 g (55...2000 Hz)
MTTF	[Jahre]	8213	
Mechanische Daten			
Gewicht	[g]	389,5	

SF3410

Strömungssensor zum Anschluss an eine Auswerteeinheit

SFR12XBK/6M

Gehäuse		Zylindrisch
Werkstoffe		Keramik (99,7 % Al2O3)
Werkstoffe in Kontakt mit dem Medium		Keramik (99,7 % Al2O3)
Prozessanschluss		Gewindeanschluss G 1/2 Außengewinde
Stabdurchmesser	[mm]	8,6
Einbaulänge EL	[mm]	45

Zubehör

Lieferumfang	Dichtungen: 1, PTFE

Bemerkungen

Bemerkungen	Verwenden Sie zur Abdichtung die mitgelieferte PTFE-Dichtung.
Verpackungseinheit	1 Stück

Elektrischer Anschluss

Kabel: 6 m, PUR; Max. Leitungslänge: 100 m; 5 x 0,34 mm², PVC

Anschluss

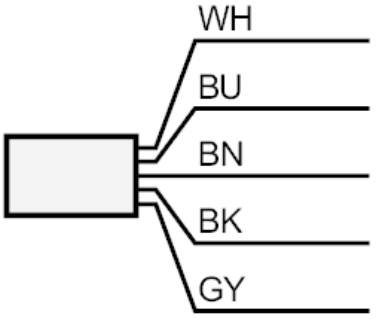

	Adernfarben :
BN =	braun
BU =	blau
BK =	schwarz
WH =	weiß
GY =	grau