DV1117

LED-Streifen RGB digital

LED-Strip-sngl-milky-3000mm-cl

Betrieb nur mit DP1617

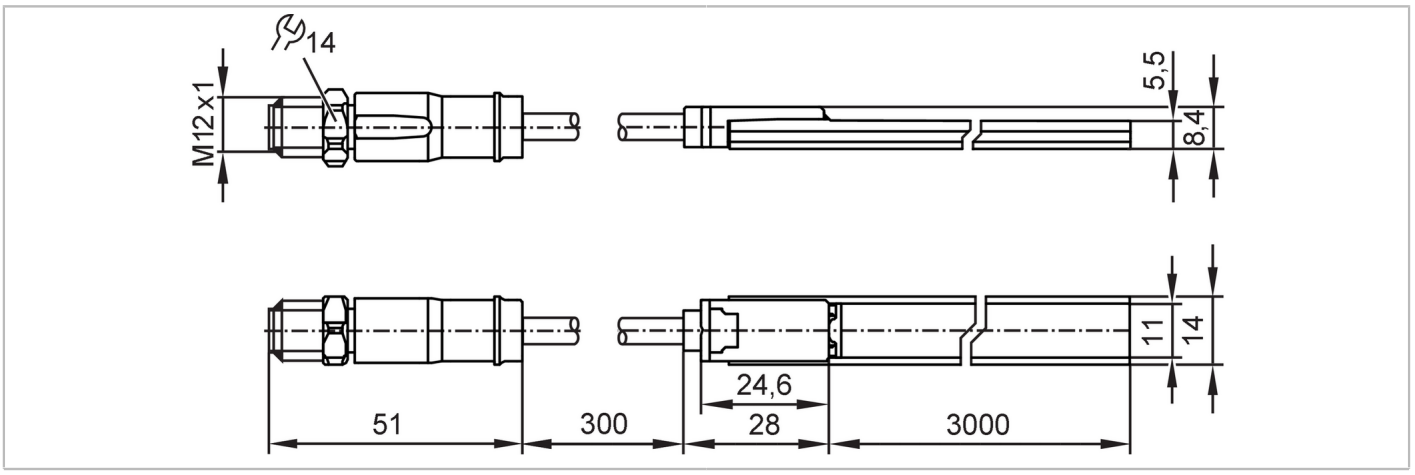

Einsatzbereich		
Besondere Eigenschaft		halogenfrei; Vergoldete Kontakte
Applikation		Signalisierung von Maschinenzuständen
Elektrische Daten		
Betriebsspannung	[V]	10,8...13,2 DC
Nennspannung DC	[V]	12; (nach SELV/PELV)
Max. Stromaufnahme	[mA]	1761; (1761 (rot); 1720 (grün); 1720 (blau); 1700 (RGB weiß))
Typ. Lebensdauer	[h]	60000
Umgebungsbedingungen		
Umgebungstemperatur	[°C]	-20...45
Lagertemperatur	[°C]	-25...65
Max. zulässige relative Luftfeuchtigkeit	[%]	90
Max. Höhe über NN	[m]	2000
Schutzart		IP 67; IP 68; IP 69K
Verschmutzungsgrad		2
Zulassungen / Prüfungen		
Zulassung		EN 62471; IEC 62031
Mechanische Daten		
Gewicht	[g]	443
Abmessungen	[mm]	3028 x 14 x 8,4
Werkstoffe		Gehäuse: TPU
Werkstoff Griffkörper		TPU
Werkstoff Überwurfmutter		Messing, vernickelt
Anzeigen / Bedienelemente		
Anzeige	Signalisierung von Maschinenzuständen	LED, mehrfarbig RGB
Bemerkungen		
Bemerkungen		Anzahl LEDs: 192

DV1117

LED-Streifen RGB digital

LED-Strip-sngl-milky-3000mm-cl

Hinweise	Betrieb nur mit DP1617
Verpackungseinheit	1 Stück

Elektrischer Anschluss

Kabel: 0,3 m, PUR, halogenfrei, schwarz, Ø 4,3 mm; 3 x 0,34 mm² (42 x Ø 0,1 mm)

Steckverbindung: 1 x M12, gerade; Codierung: A; Kontakte: 3, vergoldet; Griffkörper: TPU, orange; Arretierung: Messing, vernickelt; Anzugsdrehmoment: 0,6...1,5 Nm

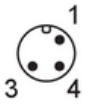

1	L+
3	L-
4	DATA

DATA: Kommunikationsschnittstelle