VSE953

Diagnoseelektronik für Schwingungssensoren

DIAGNOSTIC ELECTRONICS

Auslaufartikel

Auslaufdatum: 31.03.2027

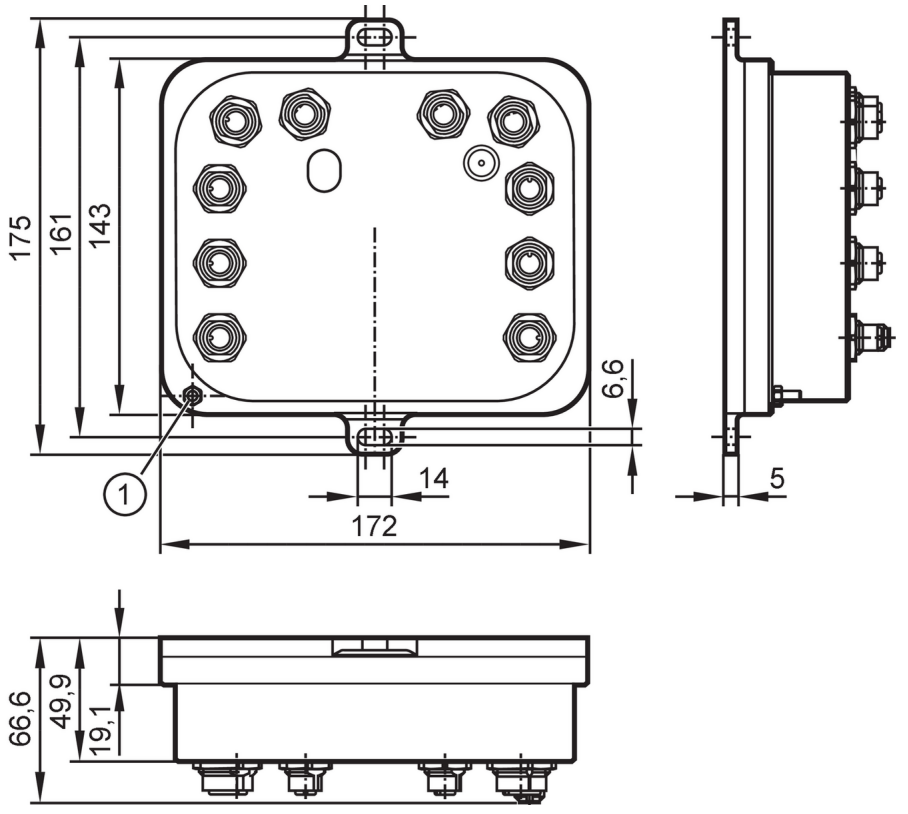

1 GND

Produktmerkmale	
Kommunikationsschnittstelle	Ethernet
Einsatzbereich	
Ausführung	Parametrierbar über PC-Software VES004
Applikation	kontinuierliche Schwingungsüberwachung
Elektrische Daten	
Betriebsspannungstoleranz [%]	20
Betriebsspannung [V]	24 DC; (bei Verwendung des IEPE-Eingangs: 24 V + 20% IEPE = Integrated Electronics Piezo Electric)
Stromaufnahme [mA]	200; ((24 V DC))
Schutzklasse	III
Ein-/Ausgänge	
Gesamtzahl der Ein- und Ausgänge	8; (parametrierbar)
Eingänge	
Gesamtzahl Eingänge	6
Dynamische Eingänge	
Anzahl	4
Anschluss	S1...S4

VSE953

Diagnoseelektronik für Schwingungssensoren

DIAGNOSTIC ELECTRONICS

Analogeingang	Funktionstyp	Strom, dynamisch
	Eingangsbereich	0...10 mA / IEPE / 4...20 mA
	Eingangsfrequenz [Hz]	0,1...12000
	Auflösung	16 Bit
	Samplingrate	100 kSamples
Prozesswerteingänge, analog / digital		
Anzahl	2	
Anschluss	IN1 (Impuls), IN2 (Strom)	
Digitaleingang	Funktionstyp	Impuls
	Beschaltung	HTL
	Frequenz [Hz]	0,1...100000
Analogeingang	Funktionstyp	Strom
	Eingangsbereich [mA]	4...20
	Auflösung	12 Bit
Ausgänge		
Max. Bürde [Ω]	500	
Kurzschlussschutz	ja	
Ausführung Kurzschlussschutz	getaktet	
Überlastfest	ja	
Multifunktionsausgänge, analog / digital		
Anzahl	1	
Anschluss	OU1/Supply	
Digitalausgang	Elektrische Ausführung	PNP
	Ausgangsfunktion	Schließer / Öffner (parametrierbar)
Analogausgang	Funktionstyp	Strom
	Ausgangsbereich [mA]	4...20
Digitalausgänge		
Anzahl	1	
Anschluss	OU2	
Digitalausgang	Elektrische Ausführung	PNP
	Ausgangsfunktion	Schließer / Öffner (parametrierbar)
Schnittstellen		
Kommunikationsschnittstelle	Ethernet	
Anzahl der Ethernet-Schnittstellen	1	
Ethernet Config		
Übertragungsstandard	10Base-T; 100Base-TX	
Übertragungsrate	10/100 MBit/s	
Steckertyp	M12	
Protokoll	TCP/IP	
Werkseinstellungen	IP-Adresse: 192.168.0.1	
Modbus IE1;IE2		
Übertragungsstandard	100Base-TX	
Übertragungsrate	100 MBit/s	
Steckertyp	M12	
Protokoll	Modbus TCP	

VSE953

Diagnoseelektronik für Schwingungssensoren

DIAGNOSTIC ELECTRONICS

Werkseinstellungen		IP-Adresse: 0.0.0.0
		Subnetzmaske: 0.0.0.0
		Gateway IP-Adresse: 0.0.0.0
		MAC-Adresse: siehe Typenschild
Hinweis zu Schnittstellen		CC-C (Conformance Class C) (IRT-Switch)
		Netload Class III
		SNMP (Simple Network Management Protocol)
		MRP (Media Redundancy Protocol)
		Unterstützte Netzwerk-Topologien: Linie
		Ring
Umgebungsbedingungen		
Umgebungstemperatur	[°C]	0...60
Lagertemperatur	[°C]	0...60
Schutzart		IP 67
Zulassungen / Prüfungen		
EMV	EN 61000-4-2 ESD	4 kV Kontaktentladung / 15 kV Luftentladung
	EN 61000-4-3	10 V/m (80...2700 MHz)
	EN 61000-4-4 Burst	4 kV kapazitive Koppelsonde, geerdet
	EN 61000-4-6	10 V 0,15...80 MHz
	EN 61000-6-4	industrielle Umgebung
Mechanische Daten		
Gewicht	[g]	1369,5
Gehäuse		Quaderförmig
Montageart		Rückwandmontage
Abmessungen	[mm]	175 x 172 x 66,6
Werkstoffe		Gehäuse: Aluminium-Legierung schwarz eloxiert EN AW-5083
Datenspeicher		
Historienspeicher		ja
Datenspeicher gepuffert		ja
Ausführung Datenspeicher		Ringspeicher; FIFO
Echtzeituhr		ja
Speicherort		intern
Speicherintervall		min. 1 min
Speichergröße		881664 Datensätze
Zubehör		
Zubehör optional		Gekreuztes Ethernet-Patchkabel für die Direktverbindung zum PC
Bemerkungen		
Verpackungseinheit		1 Stück

VSE953

Diagnoseelektronik für Schwingungssensoren

DIAGNOSTIC ELECTRONICS

Elektrischer Anschluss - Sensor 1...4

Steckverbindung: 4 x M12; Codierung: A; Kontakte: 4

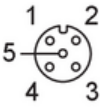

1 L+
2 Signal
3 GND
4 Test

Elektrischer Anschluss - Config / IE1 / IE2

Steckverbindung: 3 x M12; Codierung: D; Kontakte: 4

1 TxD+
2 RxD+
3 TxD-
4 RxD-

Elektrischer Anschluss - IN 1

Steckverbindung: 1 x M12; Codierung: A; Kontakte: 3; Max. Leitungslänge: 30 m

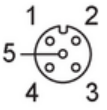

1 24 V DC
2 -
3 GND
4 IN 1 (Impulse)

Elektrischer Anschluss - IN 2

Steckverbindung: 1 x M12; Codierung: A; Kontakte: 3; Max. Leitungslänge: 30 m

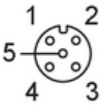

1 24 V DC
2 IN 2 (4..20mA)
3 GND
4 -

Elektrischer Anschluss - OU / Supply

Steckverbindung: 1 x M12; Codierung: A; Kontakte: 4

1 24 V DC
2 Analog / Digital
3 GND
4 OU2: switch