Für AS-i und IO-Link: passiver Spannungs-verteiler für Hygienebereich.

AS-Interface E/A Module,
Feldmodule für den Nassbereich

Robustes Feldmodul versorgt bis zu 8 IO-Link Master oder AS-i Teilnehmer.

Kunststoffgehäuse entspricht den hohen Anforderungen in der Lebensmittelproduktion.

Spannungsversorgung über Standard-M12-Versorgungs-leitungen, A-codiert.

Überstromsignalisierung für jeden Port.

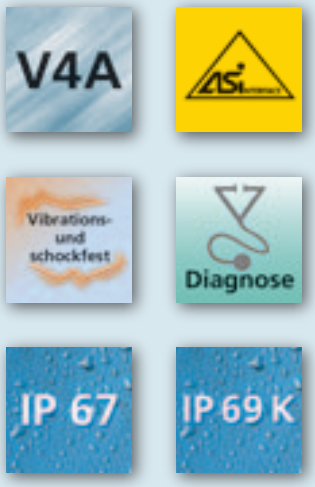

Doppelte Einsatzbereitschaft

Der passive Spannungsverteiler lässt sich wahlweise im AS-i Netzwerk oder in IO-Link-Strukturen betreiben. Das hilft, insbesondere dort, wo beide Technologien zum Einsatz kommen, Lagerkosten zu minimieren. Über die Standard-M12-Buchsen können bis zu 8 Teilnehmer, entweder intelligente AS-i Sensoren oder Aktuatoren oder aber IO-Link-Master, angebunden werden.

Robuste Ausführung für anspruchsvolle Applikationen

Der spezielle Gehäusewerkstoff und die hohe Dichtigkeit ermöglichen den Einsatz in Bereichen mit häufigen intensiven Reingigungsvorgängen, etwa in der Lebensmittelindustrie. Einen übermäßigen Stromfluss signalisiert das Modul je Port per roter LED. Fehlfunktionen oder Schädigungen an Infra-struktur, Aktuatoren oder gar an der Anlage können so schnell entgegen-gewirkt werden.

Vorteile und Kundennutzen

- **AS-i oder IO-Link Spannunsgverteiler**

  Aufgrund der verwendeten Materialien und des bekannten innovativen Gehäusedesigns können diese Spannungsverteiler, in Hygieneanwendungen eingesetzt werden.

  Die 4-fach oder 8-fach Spannungsverteiler können entweder zur Versorgung von bis zu 8 AS-i Teilnehmer, z. B. Ventilköpfen, Schwenkantriebssensoren, Motoransteuerungen usw. verwendet werden oder zur Spannungsversorgung von IO-Link Mastern eingesetzt werden.

  Eine Überstromerkennung signalisiert durch eine rot blinkende LED am jeweiligen M12 Anschluss, das mehr als die erlaubten 4,4 A pro Kanal entnommen werden.

Die technischen Daten

AS-i oder IO-Link Spannungsverteiler AC2950 (4-fach), AC2951 (8-fach)		
AS-i Betrieb		
Betriebsspannung	[V DC]	18...31,6; (AS-i)
Zusätzliche Spannungsversorgung	[V DC]	15...30; (AUX)
IO-Link Betrieb		
Betriebsspannung	[V DC]	20...30 US
Zusätzliche Spannungsversorgung	[V DC]	20...30 UA
Strombelastbarkeit gesamt	[A]	8; (AS-i: 4; AUX: 4 US:4; UA:4)
Überstromerkennung		ja (pro Kanal)
Umgebungstemperatur	[°C]	-25...60
Lagertemperatur	[°C]	-25...85
Schutzart		IP 65, IP 66, IP 67, IP 69K
Gehäusewerkstoffe		Polyamid; Buchse Edelstahl
M12 Stecker / Buchsen		A-codiert

Zubehör

Bauform	Beschreibung	Bestell-Nr.
	Verschlusskappen M12, 4 Stück, V4A	**E12542**
	AS-Interface FK-Abgriff V4A (1.4404)	**E70354**

Verbindungstechnik

Bauform	Ausführung	Bestell-Nr.
M12 1mm²		
	0,25 m	**EVF490**
	0,5 m	**EVF491**
	1 m	**EVF492**
	2 m	**EVF493**
	5 m	**EVF494**

Die Maße

AC2950

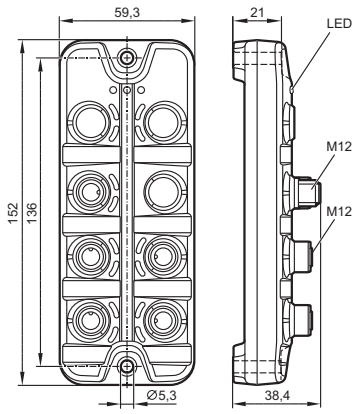

AC2951

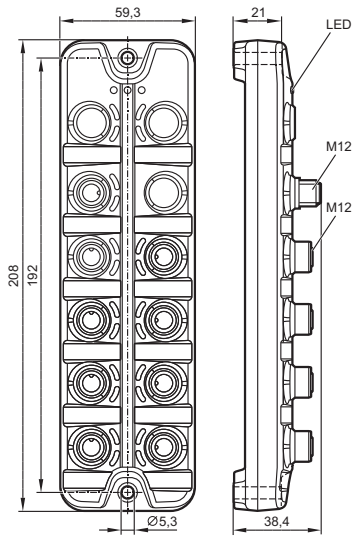

Technische Änderungen behalten wir uns ohne vorherige Ankündigung vor. · 04.2020