手軽に省エネを実現

正確な圧縮空気測定による効果的なエネルギー管理

- ISO 50001やEMASのエネルギー効率化の評価基礎
- エア漏れ監視によりエネルギー使用効率を改善
- 圧力センサ機能を内蔵
- 各測定を同時に行い計測機器の保有を削減

IP67

IO-Link

ifm – close to you!

各機能を一体化しコストを削減

圧縮空気流量センサは、さまざまなプロセス値を測定します。温度センサ機能とオプションの圧力センサ機能を内蔵し、システムのエネルギー効率の情報となる4件のプロセス値（流量・圧力・温度・消費量）を1台で表示します。インライン式の他、管径14～254mmと最大許容圧力 5MPaの配管に対応し、挿入深さを調節できるねじ込みタイプ（SD1540・SD1440）もございます。

エア漏れ監視でエネルギー使用効率を改善実現

エア漏れを検出する正確な流量監視により、エネルギーコストを低減します。また、優れた繰返し精度により、圧縮空気のコストを各製造ラインに的確に配分でき、コスト計算を最適化します。

シームレスなエネルギー管理の評価基礎として

EUエネルギー効率化指令DIN EN ISO 50001は、加盟国に省エネ目標達成を義務付けています。ドイツでは、ISO 50001認証を取得した企業は税制の優遇措置の対象となります。圧縮空気流量センサとDAkkS定期校正の組合わせにより、信頼性の高い実績評価の基礎として利用することができます。

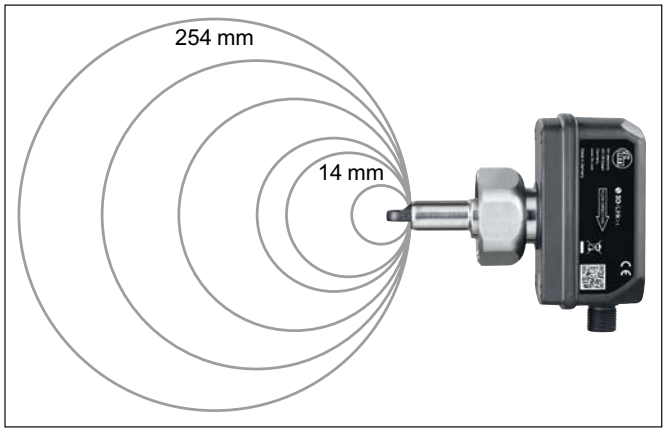

管径に応じて消費量を出力します。

測定範囲 [m³/h]	媒体	プロセス接続	製品コード
0.05～15	エア	G 1/4（DN8）	**SD5500**
0.25～75	エア	R 1/2（DN15）	**SD6500**
0.8～225	エア	R 1（DN25）	**SD8500**
1.4～410	エア	R 1 1/2（DN40）	**SD9500**
2.5～700	エア	R 2（DN50）	**SD2500**
0.3～26260	エア	G 1	**SD1540**
0.3～26260	エア/窒素	G 1	**SD1440**

校正証明書	製品コード
ISO校正（6点校正）	**ZC0020**
DAkkS校正（6点校正）	**ZC0075**

共通技術データ		
流量 精度 繰返し精度 応答時間	 [%] [%] [s]	 ± (2.0 MV + 0.5 MEW) ± (0.8 MV + 0.2 MEW) 0.1
流量 SD1440、SD1540 精度 繰返し精度 応答時間	 [%] [%] [s]	 ± (6.0 MV + 0.6 MEW) ±(1.5 MV) 0.1
温度 測定範囲 [°C]		-10～60
圧力 測定範囲 [MPa]		-0.1～1.6
出力信号		スイッチング出力、 アナログ出力、 パルス出力、 IO-Link（設定可能）
保護構造		IP67

MW = 測定値(RD)
MEW = 最大測定値(FS)

BEST FRIENDS

圧力センサ
空気圧プロセス用

IO-Linkマスタ
Profinetインターフェース、
フィールドバス通信対応

圧縮空気流量センサ
高精度で流量と消費量を測定

詳細情報はこちら：
ifm.com/fs/SD5500

製品改良のため、記載事項を予告なしに変更する場合があります。· 04.2024
ifm electronic gmbh · Friedrichstr. 1 · 45128 Essen